THOMSON MULTI MEDIA

TV

Brandt FERGUSON **NORDMENDE** SABA **TELEFUNKEN** **THOMSON**

PARTS LIST
LISTE PIECES DETACHEES
ERSATZTEILLISTE
LISTA PARTI DI RICAMBIO
LISTA DE PIEZAS DE REPUESTO

THOMSON
52RG75J
Chassis ICC9

MODULES

MAIN	ICC95MTO		
AMFM	AM/FM9446	R	10241730
AMFM	SUBNI9000	R	10066640
CIB	CIB	R	10162850
CPS	CPS	R	10240110
CRT	CRT	R	10162880
CVA	CVA	R	30042580
CVG	CVG	R	30042570
DVT	DVT9002	R	10269770
FCB	FCB		10526490
G2	SUBG2		10292840
KB	KB		10526220
MIS	MIS		10261590
RCB	RCB		10526080
RIR	RIR		10230630
SPROT	SUBPROT9000		10511910

BR02	TFMK1330T	10132410
IA01	TDA2616	10008060
IC01	STV2151 V6.3A	10406560
IC02	TDA4671	10112860
IF01	TDA8172	90576550
IN01	TDA8732	50937020
IN02	SAA7282	10007770
IP01	TEA2261	90542470
IP02,03	MC7809/CT	70401402
IR01	ST92T93J9B1/SOFT36TT	10397720
IR02	M22W04	10456150
IS10	TDA9820	20440133
IS30	TDA6812-5NEW	10229310
IS60	MC33076P1	10272380
IT01	MV1817-3GPR	10139310
IT03	GM71C4256A-70	10094240
IV01	XSTV2160-SAF	11039162
IX01	MC14052/BCP	46035300
TL50	MC7805/CT	46025200
U001V,002V, 003V	NE5532N	46110000
U004V	DL70018/UC3842A	46149800
U101V,102V, 103V,104V	AN614	35047110
U105V	TDA8444	50226500
U107V,201V, 202V,203V	TL082/CP	46161100
U108	L7912CV	15054150
U109	MC7812/CT	46007600

Q001,007,013, 019,025,031	1101-01A	10304820
Q001F	BUK446-1000B	10237570
Q002,003,006	2SC1815Y	20508030
Q002F,008F, 014F,020F, 026F,032F	AT306	10304830
Q004,010,016, 022,028,034	BDW93CFI	10599300
Q005,011,017, 023,029,035	BDW94CFI	10599200
Q007	MPSW51A	90576540
Q009,015,021, 027,033,055	MJF15030	60410980
Q012,024,036, 037,038,039	MJF15031	11007038
Q101,102,103, 104,105,106, 108,111,112, 115,116,117, 118,119,120, 121,125,126, 129,132,133, 135,138,139, 140,141,142, 143,144,146, 147,148,149	BC847C SMD	90618810
Q107,110,113, 114,122,123, 124,128,130, 131,136,145	BC857B SMD	30946660
Q127	BC847B SMD	11070770
TA01	BD242	16001920
TA02,20,**TC**02, 04,**TH**01,05, **TL**60,63,**TN**01, 03,04,05,**TP**34, 52,67,69,77, 78,**TR**20,22,27, 42,85,90,**TS**90, **TV**01,02,03,13, 14,15,16,18, 24,25,26,27, 32,**TX**03,07,14, 15	BC848B SMD	16006290
TC01,**TR**80	BC368	16000610

xxxx[a] : MAIN **xxxx[b] : CIB** **xxxx[c] : SPROT** **xxxx[d] : CPS** **xxxx[e] : CVA**

R : RECYCLED PART
: PIECE RECYCLEE
: AUSTAUSCHTEILE
: RICAMBIO RICICLATO
: MODULO REPROCESADO

For any requests, please contact THOMSON multimedia after sales service area
Pour toutes précisions, contactez votre service après vente local THOMSON multimedia
Für weitere Auskünfte, wenden Sie sich bitte an die THOMSON multimedia Kundendienste
Per precisazioni, contattare l'assistenza tecnica THOMSON multimedia
Para cualquier pregunta, por favor contactar con el responsable de zona del servicio postventa de THOMSON multimedia

10 / 97 35049790
REV. N° 0 00 / 00 00000000

No copying, translation, modification or other use authorized. All rights reserved worldwide. • Tous droits de reproduction, de traduction, d'adaptation et d'exécution réservés pour tous les pays. • Sämtliche Urheberrechte an diesen Texten und Zeichnungen stehen uns z. Nachdrucke, Vervielfältigungen - auch auszugsweise - nur mit unserer vorherigen Zustimmung zu. • Alle Rechte vorbehalten. • Tutti i diritti di produzione, di traduzione, e esecuzione sono riservati per tutti i paesi. • Derechos de reproducción, de traducción, de adaptación y de ejecución reservados para todos los países.

TC03,**TH**03,04, **TL**64,**TP**66, **TR**28,87,**TV**07, 08,09,11,12, 28,29,33,71, 76,81,**TX**04,08, 09,10,11,12, 13,16,17	BC858B SMD	16006330
TD01[b]	BD241C	16001880
TD01[c]	BC558B	16001110
TD02	BD242C	16001940
TD03,**TK**01, **TV**17	BF420	11076950
TK03	BF883S	10162190
TL19	BUH517TH17N	10347720
TL40	BD681	45049300
TL61	2SC2655-O	10263050
TL62	2SA1020-O	10291630
TL65	BC327-40	16000450
TN02	BF240	45010857
TP10	BUV48CFI/ON4915	10274170
TP54,76	BF422	16003090
TR81,**TV**04,05, 34	BC848C SMD	20438166
TS10,**TT**11, **TX**05,06	BC547B	16000890
TT10	BC557B	16001060
TV06[a]	BC337-40	45001466
TV06[b],19,20, 21,22	BC858C SMD	50854683

CR001[d],013[d], 018,101,102, 103,104,**DL**60, **DP**41,51,80, **DV**03	1N4148	44009209
CR001[e],002[e], 003,004,005, 010,011[e],012[e], 013[e],014[e], 019[e],020[e], 021[e],025,026, 028,029,030, 037,038,039, 046,047,048, 065,066,067, 068,069,070, 109,110,111, 113	1N4150	30946680
CR002[d]	BZX83C18	44016309
CR005P,006P, 010P	1S1834	16008300
CR006,007,008, 009,011[d],012[d], 022[e],023,031, 032,034,035, 040,041,049, 050,052,053, 072,073,077, 078,079,080, 081,082	RP101	15047700
CR007P,008P	PFR851	20474070
CR014[d]	ZPD24	44016504
CR015[d],**DF**07, **DP**57	BZX55C15	20475420
CR015[e],016, 024,033,036, 042,051,054, 071,074,075, 076	BZX55B6V2/ZPD6.2 2%	60446590
CR019[d],020[d], 021[d],022[d]	BY255	16008460
CR105	BZX55B5V6	70438200
CR106,**DS**10, **DV**32	BZX55C6V8	50890650
CR108,112	ZPD10 2%	80444160
DA09	BZX55C39/ZPD39	50890660
DC01,30,**DF**01, 02,32,**DK**01,02, 03,**DL**62,65, **DP**30,31,35,36, 55,66,67,76, 77,79,81,83, 87,88,**DR**42,81, 84,**DV**01[b],02,03, 04,05,07,08, 10,11,13,15, 16,20,21,22, 23,24,25,26, 27,31,34,**DX**01, 03	LL4148 SMD	16012450
DD01[b],02[b], **DV**12	1N4004	44009009
DD01[c],**DF**31, **DL**11,28,63, **DP**10,23,26,54	RGP10G	10459090
DD02[c]	ZPU120	16020090
DF11,28,30	BAV21	44044407
DG01,02	BA159	16008120
DH01	BZX55C33	11073690
DK04,05	1N4007	16008210
DL12,13,**DP**63, 73,82	RGP30D	10455370
DL21	BY228	10406470
DL22	BYW76	16009120
DL40	BAV203 SMD	10222420
DL61,64,66,67, 68,69,70,**DP**17, 18,19,34,**DV**01[a]	1N4001	16008160
DN01	BB721 SMD	44080800
DN02	BA582 SMD	35031990
DN03	BB809	16007850
DP02,03,04,05	GP30M	10455410
DP13	FUF4005	16009580
DP56	BZX55C3V9	80444130
DP61	RGP30K	10455380
DP65	BZX55C22/ZPD22	60447860
DP68	BZX55C3V3	30948790
DP72	ZPY82	16020610
DP84	1N5817	16008270
DR27	BZX55C2V7	80444120
DS35,36	LS4148 SMD	10040950
DS90	ZMM6.8 SMD	70439940
DV06	ZPY100	44080504
GE01	LSGK370-P LED	10525810

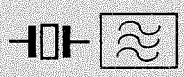

LN03		10007120
QC01	4M433619HZ	10087710
QC02	3M579545HZ	10087720
QN01	8M192HZ	10044430
QN02	11M7HZ	10007720
QR01	22M0HZ	10119140
QS01	5M5HZ	20336430
QS02	5M742HZ	48017200
QS03	6M0HZ	48039700
QS04	6M5HZ	20356470
QS44	4M0HZ	10083420
QT01	6M9375HZ	10087760

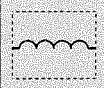

LH02	5M5HZ	10094040
LL08		10261570

	FOCUS	10348610
PG01,02,03	2M2 OHM	10174000
PV03	22K OHM	42041700
PV04	2K2 OHM	42041300
R050V	1K5 OHM	30944690
R175V,202V, 204V,206V, 208V,210V, 212V,215V, 217V,220V, 222V,226V, 228V,230V, 232V,234V, 236V,238V, 240V,242V, 244V,246V, 248V,250V, 252V,254V, 256V,258V, 260V,262V, 264V,267V, 270V,272V, 274V,276V, 277V,278V, 279V,280V, 281V,282V, 293V,296V, 423V,468V, 469V	20K0 OHM	30944710
R399V	7K5 OHM	⚠ 20472230

R001	75R0 OHM 1% 0.40W	⚠ 15021000
R002U	24R0 OHM 5% 0.50W	⚠ 11065730
R004	820R0 OHM 5% 0.25W	⚠ 80439900
R005U	1R5 OHM 5% 2W	50884600
R006,027,048, 069,090,111	39R0 OHM 5% 0.30W	⚠ 41088009
R009U	1R0 OHM 5% 1W	⚠ 20470270
R010U,030U, 031U,058U, 059U,079U, 080U,121U, 122U	1R0 OHM 10% 0.50W	⚠ 90182700
R010V	560R0 OHM 10% 10W	11063950
R016	20K0 OHM 5% 0.25W	⚠ 70433450
R018	220K0 OHM 10% 2W	⚠ 41118004
R019	20K0 OHM 5% 0.50W	⚠ 50886210
R043	1K1 OHM 5% 0.25W	⚠ 90573790
R158,184	1R0 OHM 5% 0.40W	⚠ 35031200
R384,385,401, 402,403,404, 405,406	220R0 OHM 5% 0.25W	⚠ 15009810
R407,408,409	100R0 OHM 5% 0.25W	⚠ 15009570
RA01,03,**RH**13	8R2 OHM 5% 0.50W	⚠ 10037900

RC20,23,24,25, RK01,RV01,40, RX33,48,91,95	10R0 OHM 5% 0,25W	⚠	15009580
RC33	1R0 OHM 5% 0,25W	⚠	15009730
RD01	10R0 OHM 10% 0,40W	⚠	10133210
RD02	1R5 OHM 5% 0,25W		20261520
RF11	1R5 OHM 5% 0,50W		15022560
RF12	1R0 OHM 5% 0,70W		10148160
RF15	10R0 OHM 5% 0,50W	⚠	10883300
RF20	220R0 OHM 1% 0,70W		10233720
RH12	22R0 OHM 5% 0,25W	⚠	35031220
RK03,12	1K0 OHM 5% 0,30W	⚠	15009700
RL03,50,RR01	0R1 OHM 10% 0,40W	⚠	15022510
RL09	57K6 OHM 1% 0,70W		10224410
RL11	15R0 OHM 5% 0,50W	⚠	10226280
RL12	56K2 OHM 1% 0,12W		10433860
RL13	68K1 OHM 1% 0,12W		10433880
RL14	68K0 OHM 5% 2W		10248210
RL23	22R0 OHM 5% 3W		90428000
RL26	1K0 OHM 10% 0,50W		10226290
RL30	18K0 OHM 10% 0,70W	⚠	15026400
RL45	3R3 OHM 5% 0,35W		41119802
RP01,02	1R1 OHM 5% 2W		10274490
RP03	1MO OHM 1% 0,25W		15013190
RP07	39K0 OHM 10% 4W		13091160
RP10	0R33 OHM 10% 0,40W	⚠	15022630
RP13	270R0 OHM 10% 10W		10009420
RP41	18R0 OHM 5% 3W		60345500
RP50	10M0 OHM 5% 0,70W	⚠	15031950
RP69	0R27 OHM 5% 1,50W		10151330
RS45	27R0 OHM 5% 0,25W	⚠	15009840
RS80,82	2R7 OHM 5% 0,50W	⚠	20261510
RS81	330R0 OHM 5% 0,30W	⚠	41103709
RV32	4K75 OHM 1% 0,25W		41344301
RX24	475R0 OHM 1% 0,40W		41117401
RX25	82R5 OHM 1% 0,40W		41283901
RX54	150K0 OHM 1% 0,40W		41243301

C014K,CD08	3N3F 5% 1K6V	⚠	43423600
C017I	150U0F 20% 385V		15050260
C037K,CP07	1N5F 10% 1K0V		20338740
C038K,039K, CD09,CP08, CP09	4N7F 1K0V		10058740
CD04,05,CK02	10N0F 5% 400V		15001130
CG01,02	10N0F 2K0V		43207600
CK07,10	1N0F 2K0V		14034870
CL07	10N0F 5% 400V		14035870
CL11,CV14	4U7F 20% 350V		70420316
CL12,13	330P0F 20% 400V		14002220
CL21	16N8F 3,5% 1K6V		20188340
CL22	30N0F 5% 400V		10242070
CL23	8N2F 5% 400V		13085830
CL27	910N0F 5% 250V		10242080
CL40	1U0F 20% 250V		10060830
CP01,02	100N0F 20% 275V	⚠	10313900
CP10	330P0F 20% 400V		14034240
CP11	470P0F 10% 2K0V		10099390
CP12	150P0F 2K0V		10099380
CP13	2N2F 10% 1K0V		13090980
CP14	150U0F 385V		43424800
CP26	2N2F 10% 400V		10129040
CP50	1N5F 20% 400V	⚠	10344860
CP61	100U0F 20% 160V		10076070
CP62	100P0F 20% 1K0V		14035280

LD01			4045273A
LL05	DSTC89MB	⚠	10176370
LL26		⚠	50873254
LP02		⚠	10203560
LP05		⚠	47095000
LP10	SMT51	⚠	10203940
LP44	DRIVER	⚠	60412091
T002		⚠	6710002A
T004			20480440
T100	SMT4	⚠	10237400

OTHER PARTS
AUTRES PIECES
SONSTIGE TEILE
ALTRE PARTI
OTRAS PIEZAS

	CATHODE RAY TUBE SOCKET SUPPORT TUBE CATHODIQUE BILDROEHRENFASSUNG SUPPORTO TUBO CATODICO SOPORTE T.R.C	⚠	20466450
BA05	LOUDSPEAKER SOCKET PRISE HAUT PARLEUR LAUTSPRECHER BUCHSE PRESA ALTOPARLANTE TOMA ALTAVOZ		10376960
BH01	MTP-MM4015FN UHF/VHF TUNER MTP-MM4015FN TETE UHF/VHF MTP-MM4015FN UHF/VHF TUNER MTP-MM4015FN TUNER UHF/VHF MTP-MM4015FN SINTONIZADOR UHF/VHF	R	20499050
BH02	2239 IF TUNER 2239 TETE FI 2239 ZF-PLATTE 2239 TUNER FI 2239 SINTONIZADOR FI	R	10018970
BM10	CINCH SOCKET ASSY PLAQUETTE PRISES CINCH CHINCH BUCHSEN-EINHEIT ASSIEME PRESA CINCH PLAQUETA TOMA CINCH		10487650
BM11	SVHS SOCKET PRISE SVHS S-VHS-BUCHSE PRESA SVHS TOMA SVHS		10033410
BX01,02	SCART SOCKET PRISE PERITEL EURO-AV-BUCHSE EUROPRESA NORMALIZZATA EUROCONECTOR		90617260
BZ01	CINCH SOCKET PRISE CINCH CHINCH-BUCHSE PRESA CINCH TOMA CINCH		10349750
FP05	1A6T TIME-LAG FUSE 1A6T FUSIBLE TEMPORISE 1A6T SICHERUNG 1A6T FUSIBILE TEMPORIZZATO 1A6T FUSIBLE TEMPORIZADO	⚠	20596260
IR01	IC SUPPORT 2X21 SUPPORT CI 2X21 IC-FASSUNG 2X21 SUPPORTO CI 2X21 SOPORTE CI 2X21		67183900
SE01,02,03,04, 05,06,07	MICROSWITCH MICRO CONTACTEUR MIKROSCHALTER MICROINTERRUTTORE MICROCONTACTOR		10731200

EQUIPMENT/PRESENTATION
EQUIPEMENT/PRESENTATION
AUSSTATTUNG/GEHAEUSE
PARTI VARIE
EQUIPO/PRESENTACION

FRONT PANEL FACADE FRONTPLATTE PANNELLO FRONTALE PANEL FRONTAL		10524850
ON/OFF BUTTON TOUCHE MARCHE/ARRET EIN-AUS TASTE TASTO ACCESO/SPENTO TECLA MARCHA/PARADA		10229870
ON/OFF SWITCH CONTACTEUR MARCHE/ARRET EIN-AUS SCHALTER CONTATTORE ACCESO/SPENTO CONTACTOR MARCHA/PARADA	⚠	10276500
8R OHM 15W LOUDSPEAKER 125X180 8R OHM 15W HAUT PARLEUR 125X180 8R OHM 15W LAUTSPRECHER 125X180 8R OHM 15W ALTOPARLANTE 125X180 8R OHM 15W ALTAVOZ 125X180		10317000
8R OHM 20W LOUDSPEAKER 51X51 8R OHM 20W HAUT PARLEUR 51X51 8R OHM 20W LAUTSPRECHER 51X51 8R OHM 20W ALTOPARLANTE 51X51 8R OHM 20W ALTAVOZ 51X51		10317120
POWER SUPPLY LEAD CORDON D'ALIMENTATION NETZKABEL CAVO DI ALIMENTAZIONE CABLE DE ALIMENTACION	⚠	10318870
RCT3002 REMOTE CONTROL RCT3002 TELECOMMANDE RCT3002 FERNBEDIENUNG RCT3002 TELECOMANDO RCT3002 TELEMANDO		10156550
SCREEN ECRAN BILDSCHIRM SCHERMO PANTALLA		10352140
SPARK GAP ECLATEUR FUNKENSTRECKE SPINTEROMETRO EXPLOSOR		40431090
REAR PANEL DOS RUECKWAND PANNELLO POSTERIORE TAPA POSTERIOR	⚠	10524960
CABINET ASSY COFFRET EQUIPE GEHAEUSE KPL MOBILE COMPLETO MUEBLE EQUIPADO		10525020

MIRROR MIROIR SPIEGEL SPECCHIO ESPEJO		15048230
2G48002-520 CATHODE RAY TUBE RED 2G48002-520 TUBE CATHODIQUE ROUGE 2G48002-520 FARBBILDROEHRE ROT 2G48002-520 TUBO CATODICO ROSSO 2G48002-520 T.R.C ROJO	⚠	35030430
DEFLECTION YOKE DEVIATEUR ABLENKEINHEIT BOBINA DI DEFLESSIONE DEFLECTOR		35030450
2G48002-521 CATHODE RAY TUBE GREEN 2G48002-521 TUBE CATHODIQUE VERT 2G48002-521 FARBBILDROEHRE GRUEN 2G48002-521 TUBO CATODICO VERDE 2G48002-521 T.R.C VERDE	⚠	35030510
2G8002-583 CATHODE RAY TUBE BLUE 2G8002-583 TUBE CATHODIQUE BLEU 2G8002-583 FARBBILDROEHRE BLAU 2G8002-583 TUBO CATODICO AZZURRO 2G8002-583 T.R.C AZUL	⚠	35030540
ELECTRONIC/OPTICAL BLOCK BLOC ELECTRONIQUE/OPTIQUE ELEKTRONISCH/OPTIK BLOCK BLOCCO ELETTRONICO/OTTICO BLOQUE ELECTRONICO/OPTICO		10350640

INSTRUCTIONS
NOTICES
ANLEITUNGEN
ISTRUZIONI
MANUALE

52RG75J PARTS LIST 52RG75J LISTE DE PIECES DETACHEES 52RG75J ERSATZTEILLISTE 52RG75J LISTA PARTI DI RICAMBIO 52RG75J LISTA DE PIEZAS DE REPUESTO		35049790
RP46/RP52 SERVICE MANUAL RP46/RP52 DOCUMENTATION TECHNIQUE RP46/RP52 TECHNISCHE DOKUMENTATION RP46/RP52 DOCUMENTAZIONE TECNICA RP46/RP52 DOCUMENTACION TECNICA		35028390
52/46RG75J UM TH F/D/I/GB/NL/S/DK/GR 52/46RG75J NU TH F/D/I/GB/NL/S/DK/GR 52/46RG75J BA TH F/D/I/GB/NL/S/DK/GR 52/46RG75J IU TH F/D/I/GB/NL/S/DK/GR 52/46RG75J IU TH F/D/I/GB/NL/S/DK/GR		30085910

The description and characteristics given here are of informative significance only, and non committal. To keep up the high quality of our products, we reserve the right to make any changes or improvement without previous notice. • Les descriptions et caractéristiques figurant sur ce document sont données à titre d'information et non d'engagement. En effet, soucieux de la qualité de nos produits, nous nous réservons le droit d'effectuer, sans préavis, toute modification ou amélioration. • Die Beschreibungen und Daten in dieser Anleitung dienen nur zur Information und sind nicht bindend. Um die Qualität unserer Produkte ständig zu verbessern, behalten wir uns das Recht auf Änderungen vor. • Le descrizioni e le caratteristiche date su questo documento sono fornite a semplice titolo informativo e senza impegno. Ci riserviamo il diritto di eseguire, senza preavviso, qualsiasi modifica o miglioramento. • Las descripciones y características que figuran en este documento se dan a título de información y no de compromiso. En efecto, en bien de la calidad de nuestros productos, nos reservamos el derecho de efectuar, sin previo aviso, cualquier modificación o mejora

THOMSON MULTIMEDIA 46, Quai Alphonse Le Gallo 92648 Boulogne Cedex FRANCE

Wiring diagram · Schema d'Interconnexions · Verdrahtungsplan

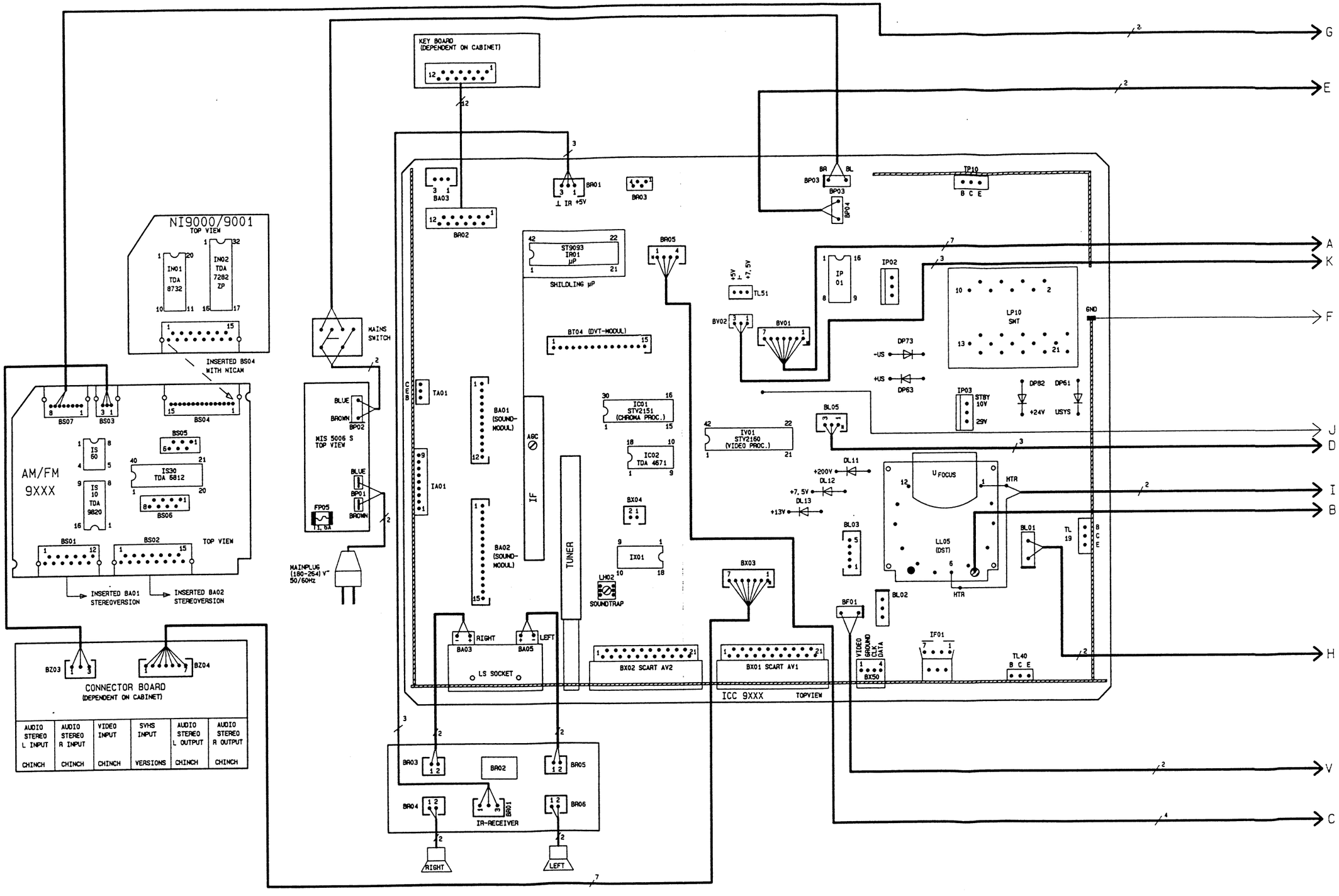

Wiring diagram · Schema d'Interconnexions · Verdrahtungsplan

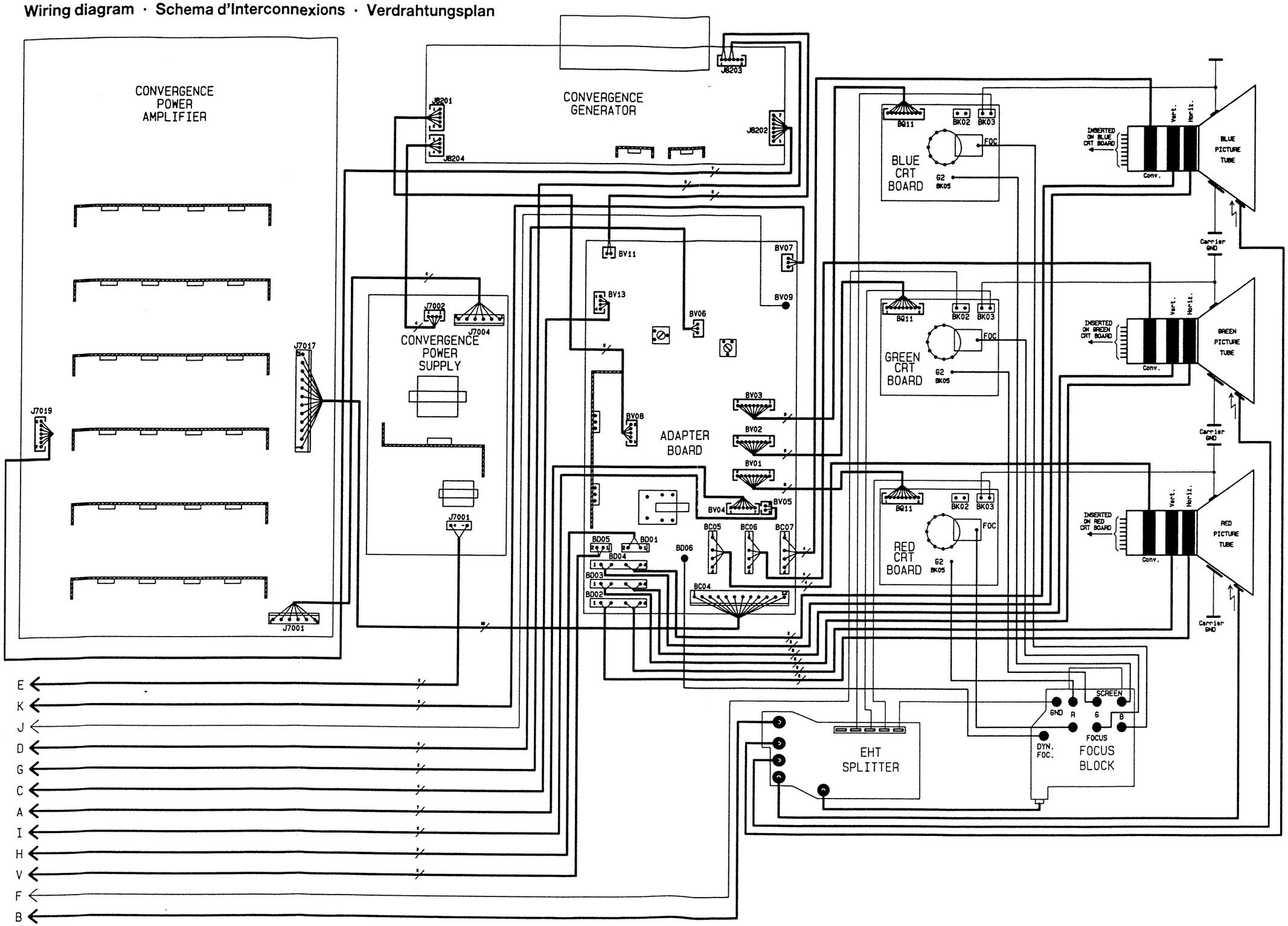

Chassis ICC 9

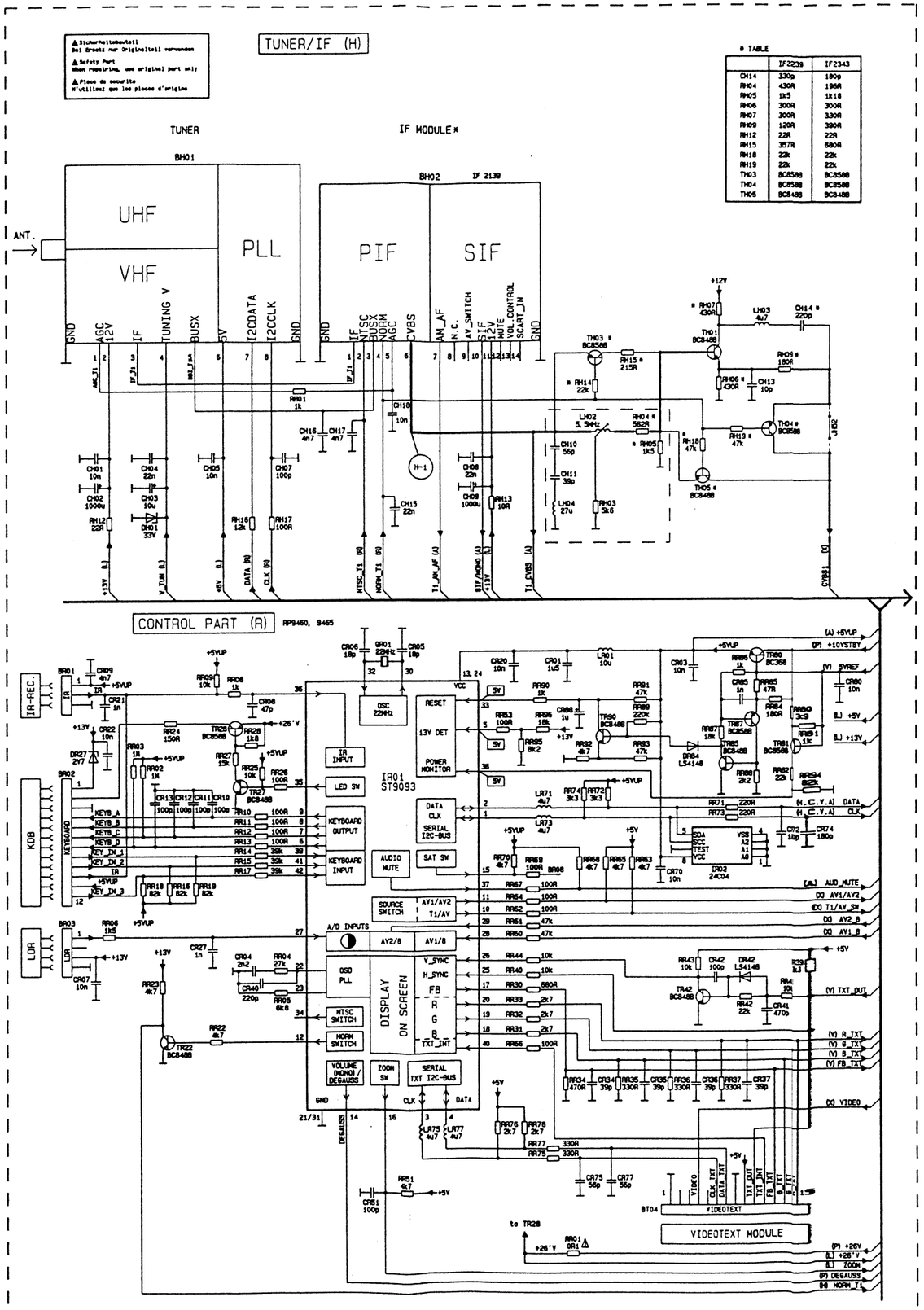

* TABLE	IF2239	IF2343
CH14	330p	180p
RH04	430R	196R
RH05	1k5	1k18
RH06	300R	300R
RH07	300R	330R
RH09	120R	390R
RH12	22R	22R
RH15	357R	680R
RH18	22k	22k
RH19	22k	22k
TH03	BC858B	BC858B
TH04	BC858B	BC858B
TH05	BC848B	BC848B

Chassis ICC 9

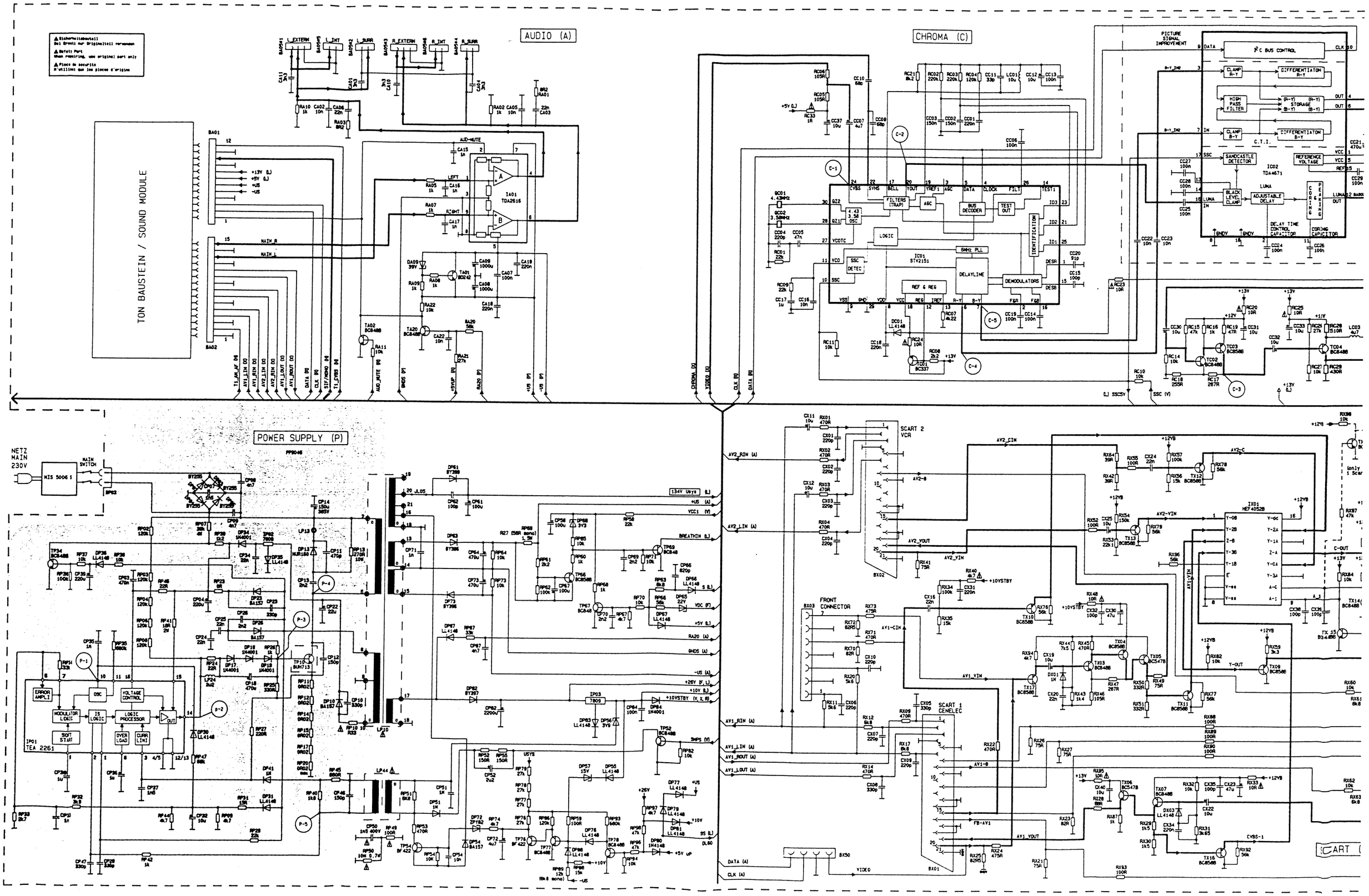

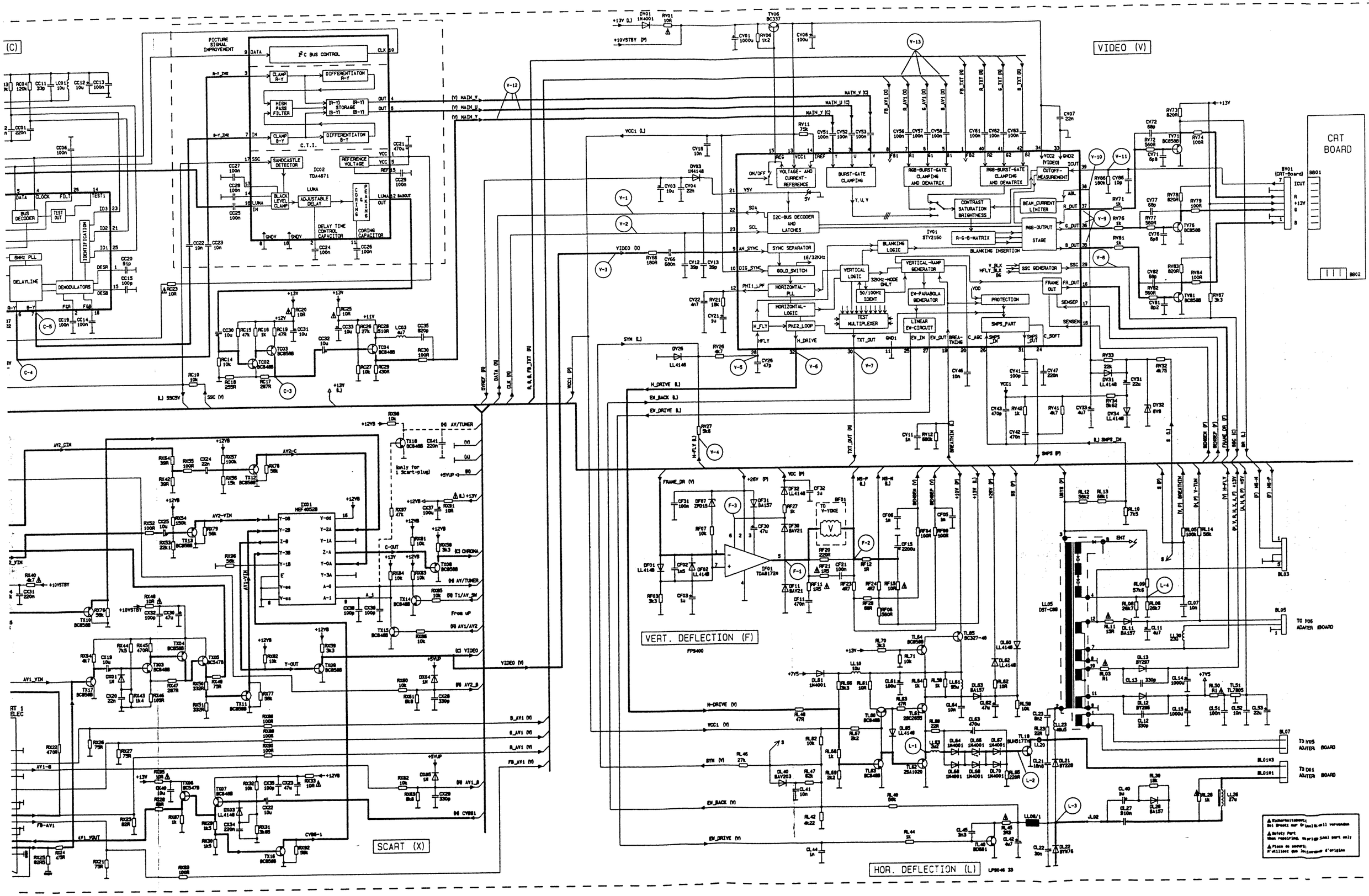
VIDEO (V)
CRT BOARD
PICTURE SIGNAL IMPROVEMENT
I²C BUS CONTROL
C.T.I.
IC02 TDA4671
IC01 HEF4052B
VERT. DEFLECTION (F)
FP9400
HOR. DEFLECTION (L)
LP9046 33
SCART (X)
TO P06 ADAPTER BOARD
TO M05 ADAPTER BOARD
TO D01 ADAPTER BOARD
Sicherheitsbauteil. Bei Ersatz nur Originalteil verwenden
Safety Part When replacing, original part only
Pièce de sécurité N'utiliser que le composant d'origine

Chassis base board · Plaque de base du chassis · Chassis-Grundplatte

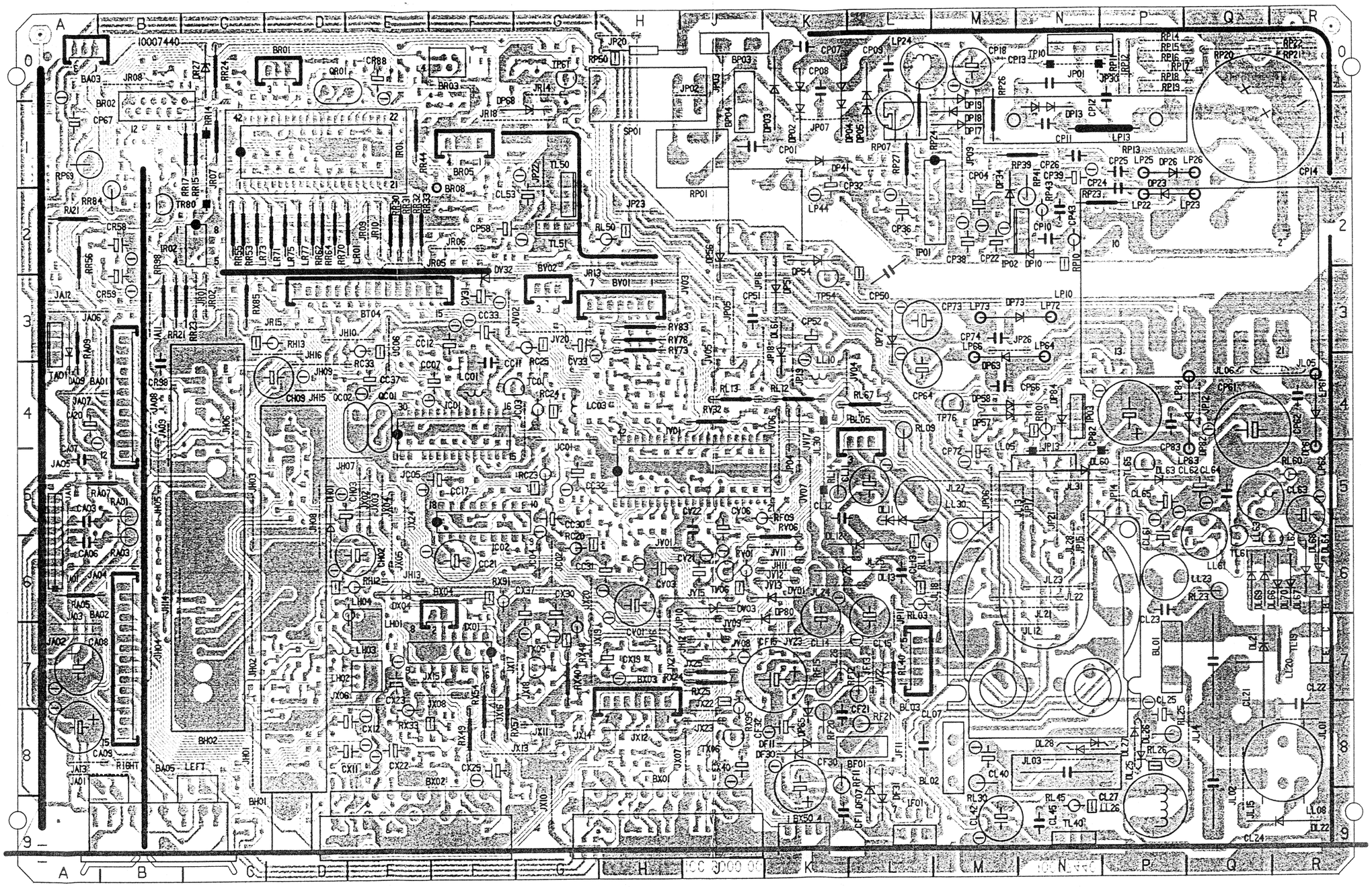

The chassis is isolated from line voltage. The isolation point is in the line section. In order to insure safety as per VDE requirements, the following must be checked after any repairs:

1. Check for air gap and leakage paths! For example, protruding ends of wires passing through the board must be cut off short.
2. Components with an essential safety function ⚠ are to be replaced only with original-equipment parts (see circuit diagram).

Le chassis est séparé du réseau. La séparation est située dans la partie alimentation. Pour assurer la sécurité au regard des normes VDE, après une réparation, il convient de veiller à

1. Prévenir des formations de circuits aériens ou rampants. Par ex. couper court les fils qui dépassent ou les éléments de construction échangés.
2. N'échanger les éléments de sécurité ⚠ que contre des pièces de rechange d'origine (cf. plan de passage du courant).

Das Chassis ist netzgetrennt. Die Trennstelle liegt im Netzteil. Um die VDE-Sicherheit zu gewährleisten, ist nach einer Reparatur sicherzustellen:

1. Auf Luft- und Kriechstrecken achten! Z. B. durchstehende Drähte ausgewechselter Bauelemente kurz abschneiden.
2. Sicherheitsbauteile ⚠ nur gegen Original-Ersatzteile auswechseln (siehe Stromlaufplan).

Chassis base board · Plaque de base du chassis · Chassis-Grundplatte

Solder side · côté cuivre · Lötseite

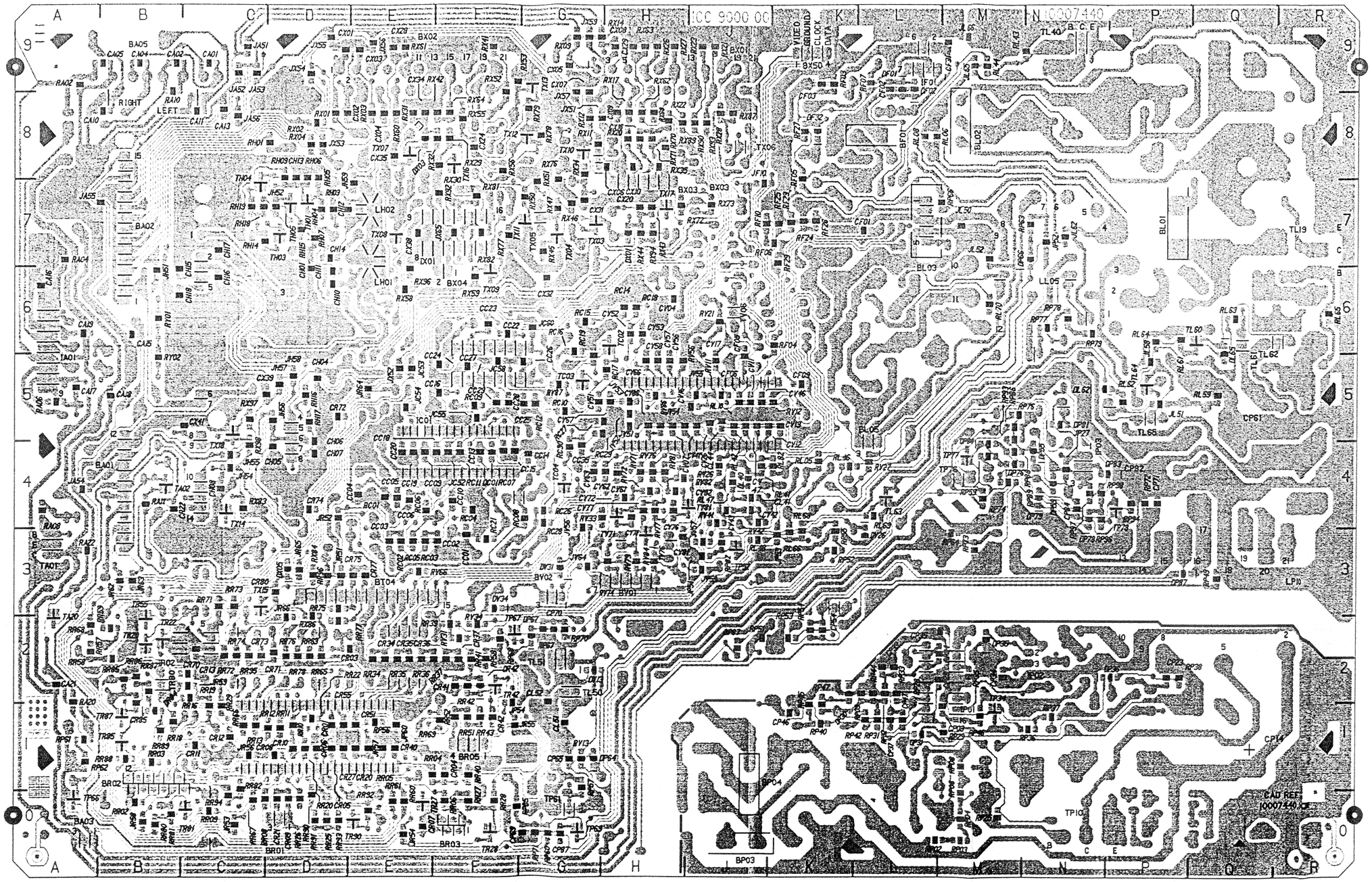

C-1
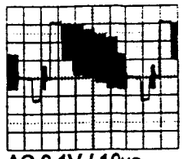
AC 0.1V / 10µs

C-2
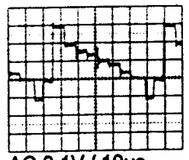
AC 0.1V / 10µs

C-3
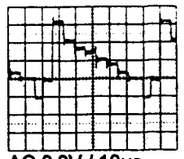
AC 0.2V / 10µs

C-4
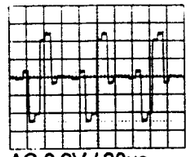
AC 0.2V / 20µs

C-5
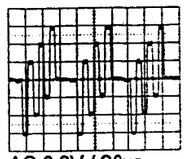
AC 0.2V / 20µs

F-1
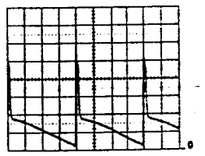
DC 10V / 5ms

F-2
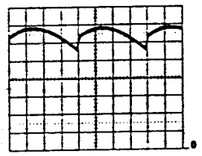
DC 2V / 5ms

F-3
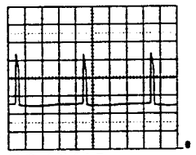
DC 10V / 5ms

H-1
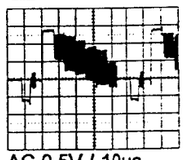
AC 0.5V / 10µs

L-1
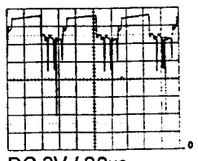
DC 2V / 20µs

L-2
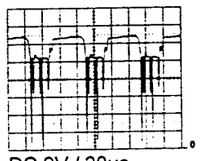
DC 2V / 20µs

L-3
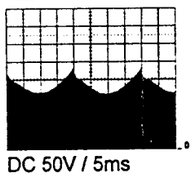
DC 50V / 5ms

L-4
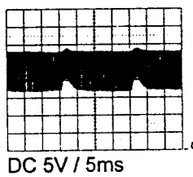
DC 5V / 5ms

P-1 - B
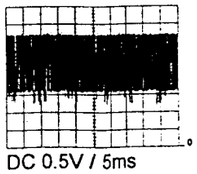
DC 0.5V / 5ms

P-1 - V
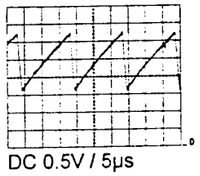
DC 0.5V / 5µs

P-2 - B
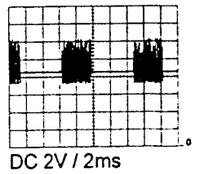
DC 2V / 2ms

P-2 - V
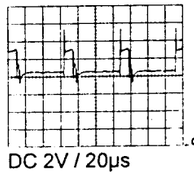
DC 2V / 20µs

P-3 - B
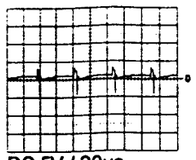
DC 5V / 20µs

P-3 - V
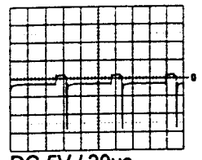
DC 5V / 20µs

P-4 - B
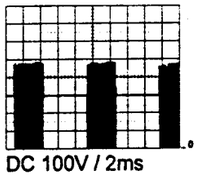
DC 100V / 2ms

P-4 - V
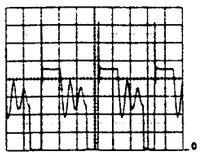
DC 100V / 20µs

P-5 - B
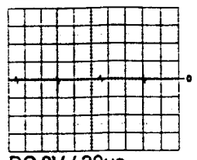
DC 2V / 20µs

P-5 - V
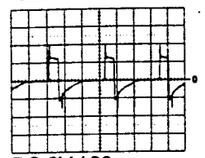
DC 2V / 20µs

B = Burstbetrieb, Stand by mode,
V = Voltbetrieb, On mode

V-1
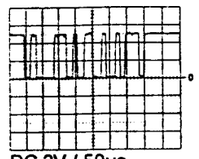
DC 2V / 50µs

V-2
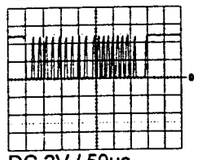
DC 2V / 50µs

V-3
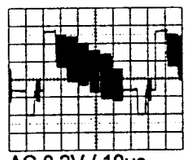
AC 0.2V / 10µs

V-4
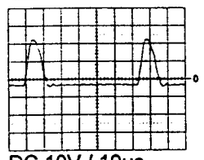
DC 10V / 10µs

V-5
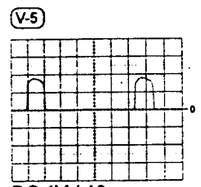
DC 1V / 10µs

V-6
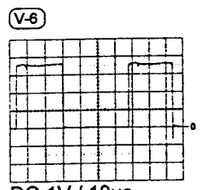
DC 1V / 10µs

V-7
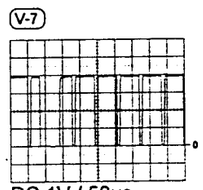
DC 1V / 50µs

V-8
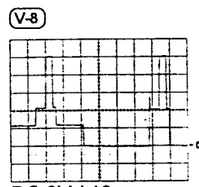
DC 2V / 10µs

V-9
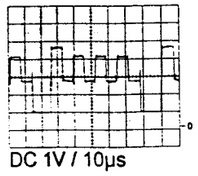
DC 1V / 10µs

V-10
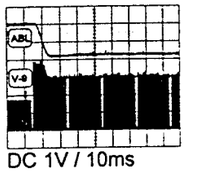

DC 1V / 10ms

V-11
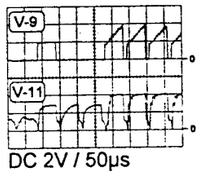

DC 2V / 50µs

V-12
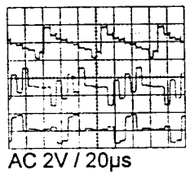
AC 2V / 20µs

V-13
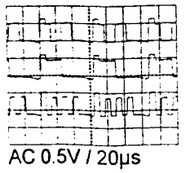
AC 0.5V / 20µs

Picture tube board · Amplificateur video · Bildrohrplatte

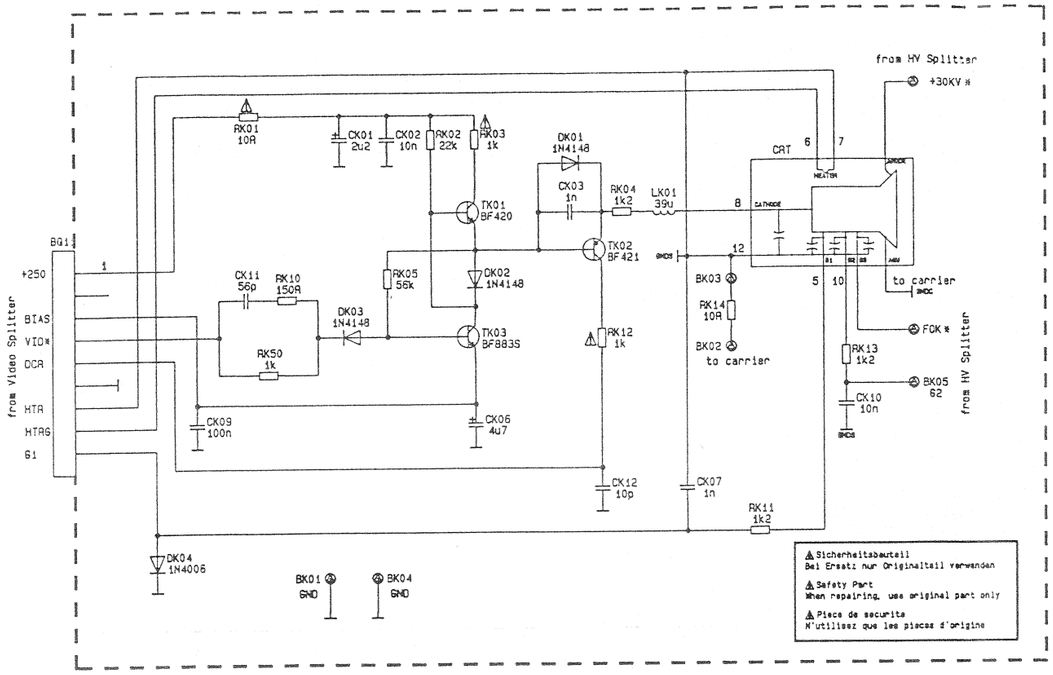

SUB NI 9000/9001 – NICAM

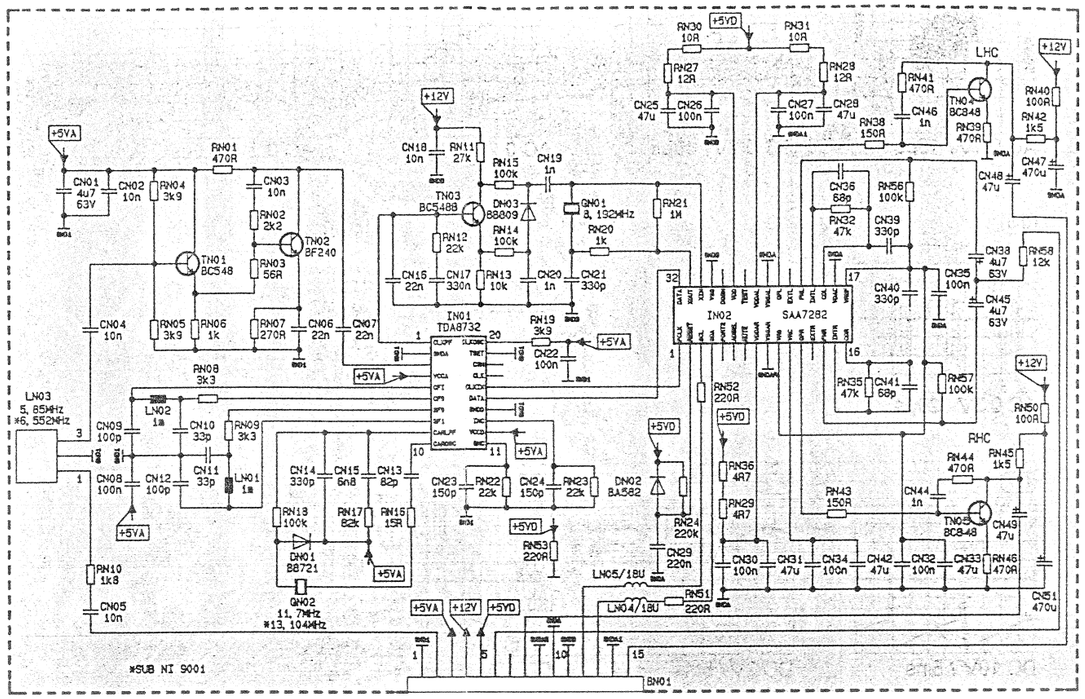

Solder side · côté cuivre · Lötseite

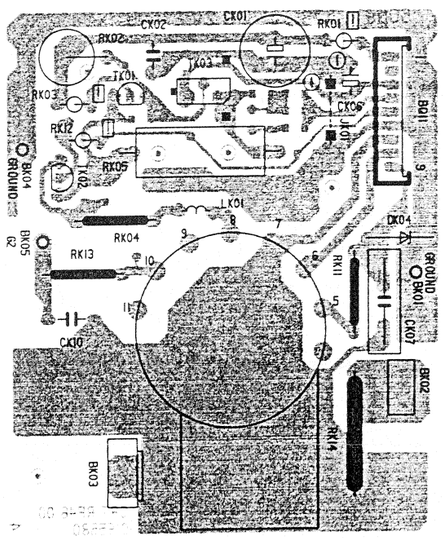

Solder side · côté cuivre · Lötseite

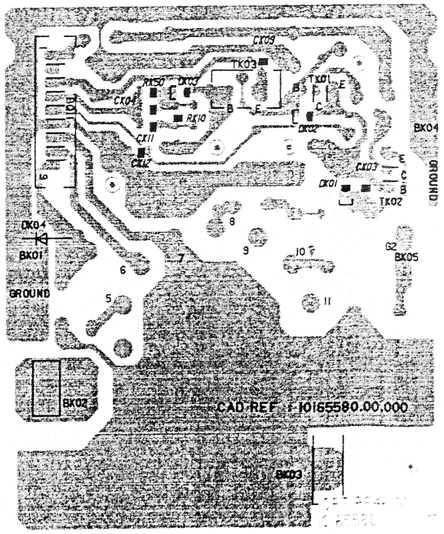

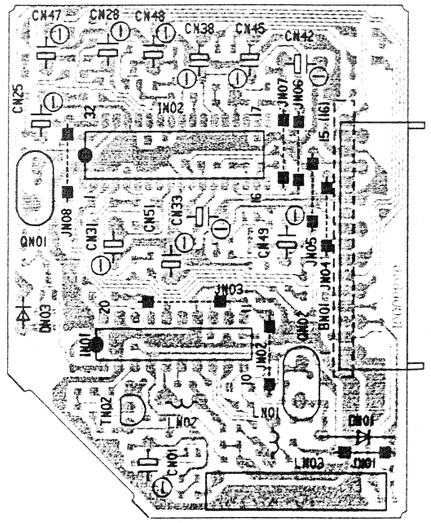

Solder side · côté cuivre · Lötseite

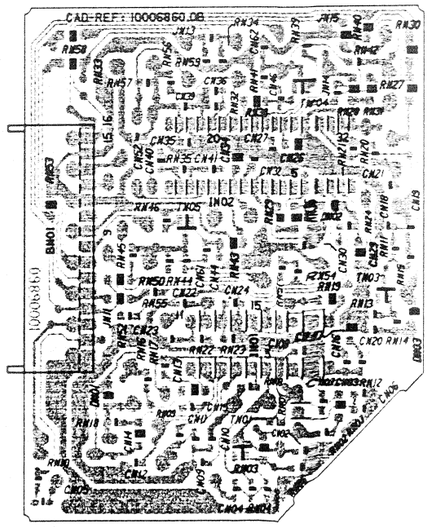

Audio signal module AM/FM 9446 · Module Audio · Ton-Signal-Baustein

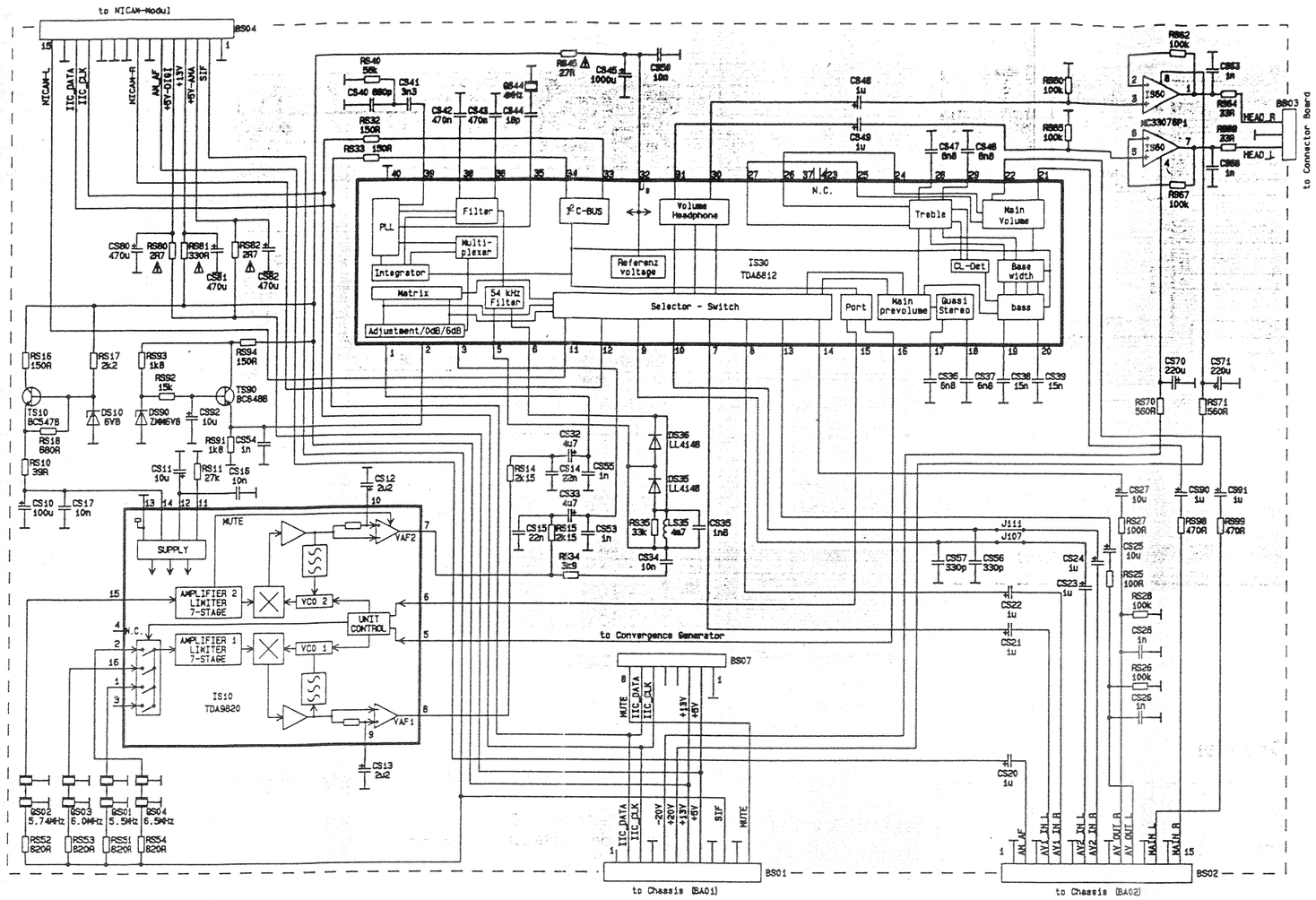

If testing the chassis without the audio module, short circuit minimelf CP 72. Otherwise the set will not stay switched on!

Si le châssis est testé sans le module audio, la Minimelf CP 72 doit être court circuitée. Sinon l'appareil s'éteint!

Wird das Chassis ohne Audio Modul getestet, muß der Minimelf CP 72 kurzgeschlossen werden. Anderenfalls schaltet das Gerät ab!

Solder side · côté cuivre · Lötseite

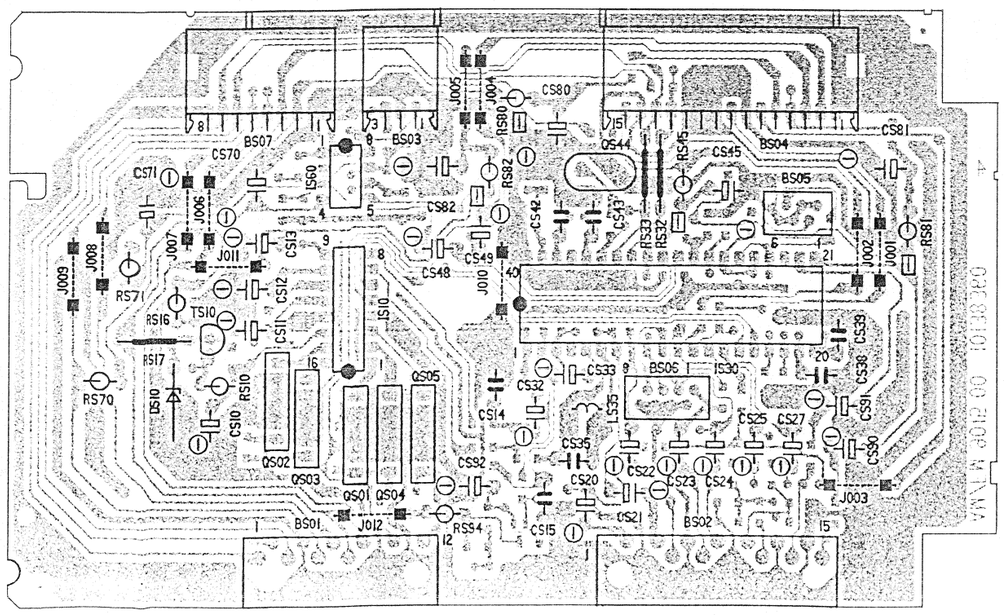

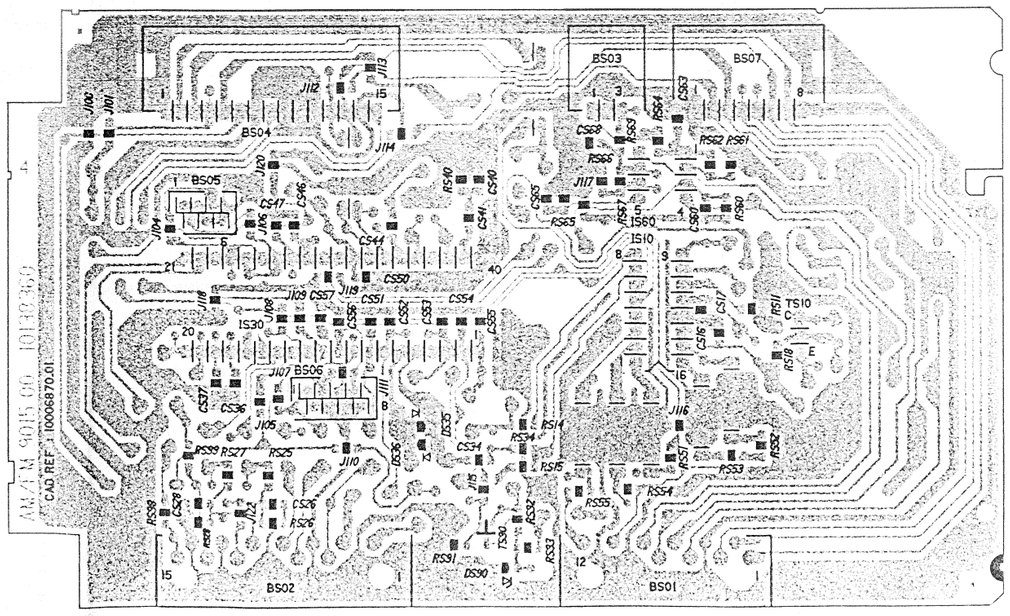

DVT 9000 Teletext Decoder · Décodeur Vidéotexte · Videotext-Decoder

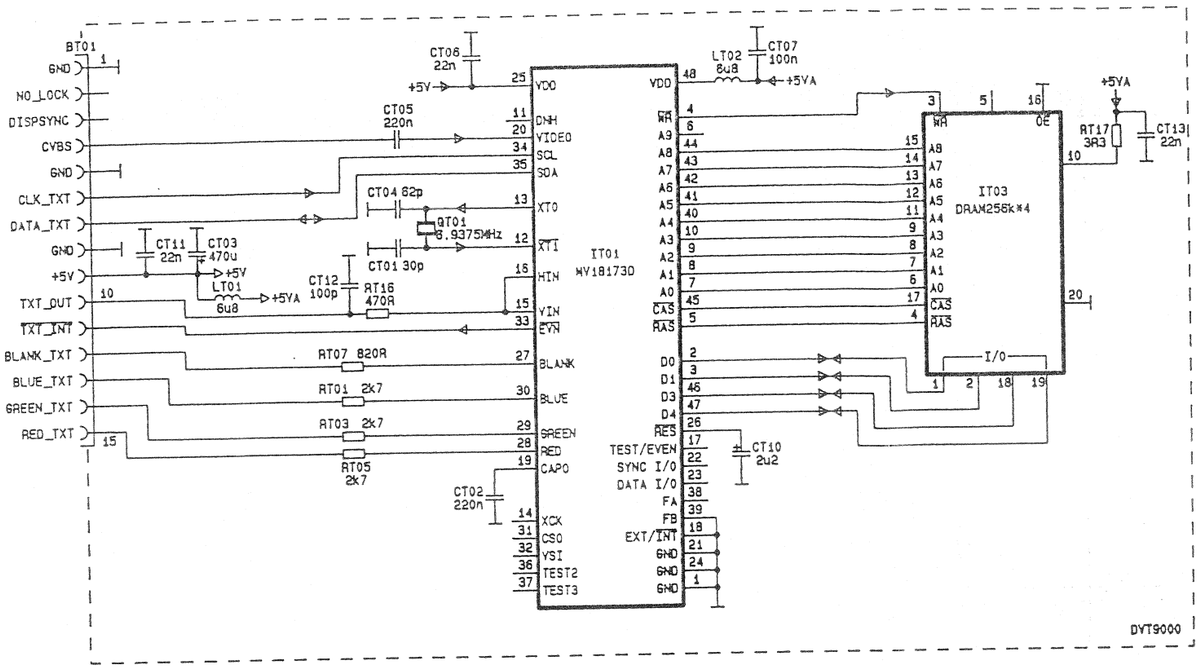

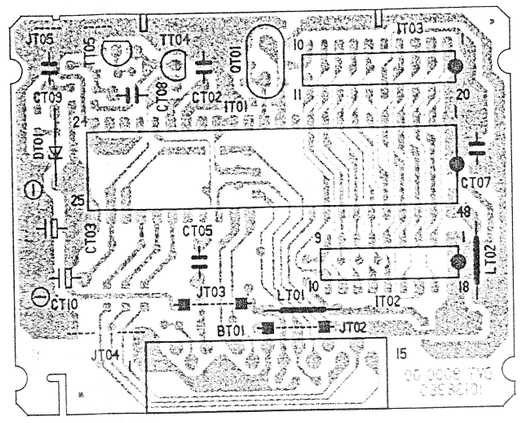

DVT 9001 Teletext Decoder · Décodeur Vidéotexte · Videotext-Decoder

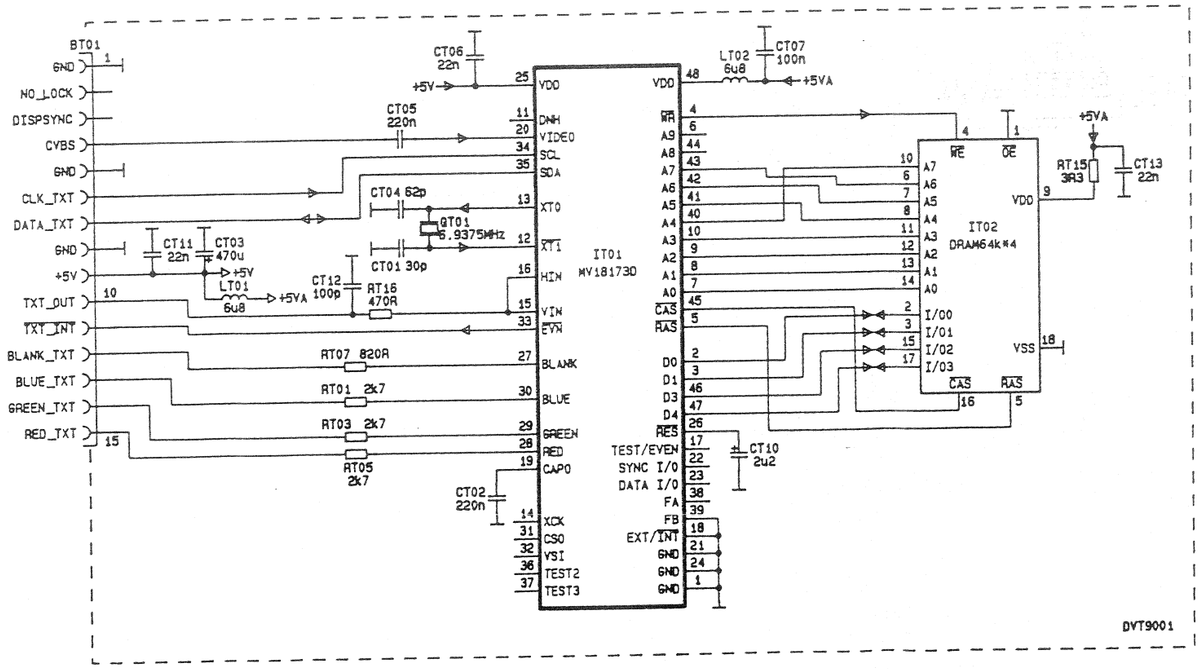

Solder side · côté cuivre · Lötseite

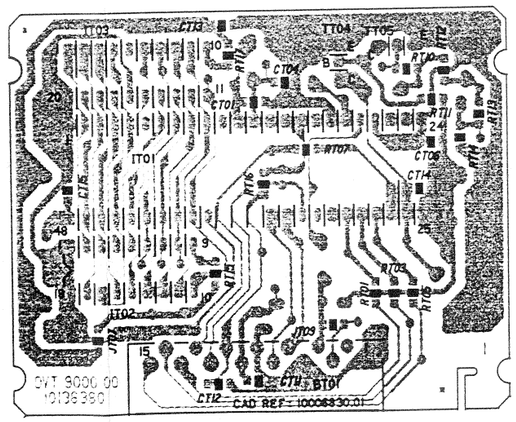

Tuner MTP 4015

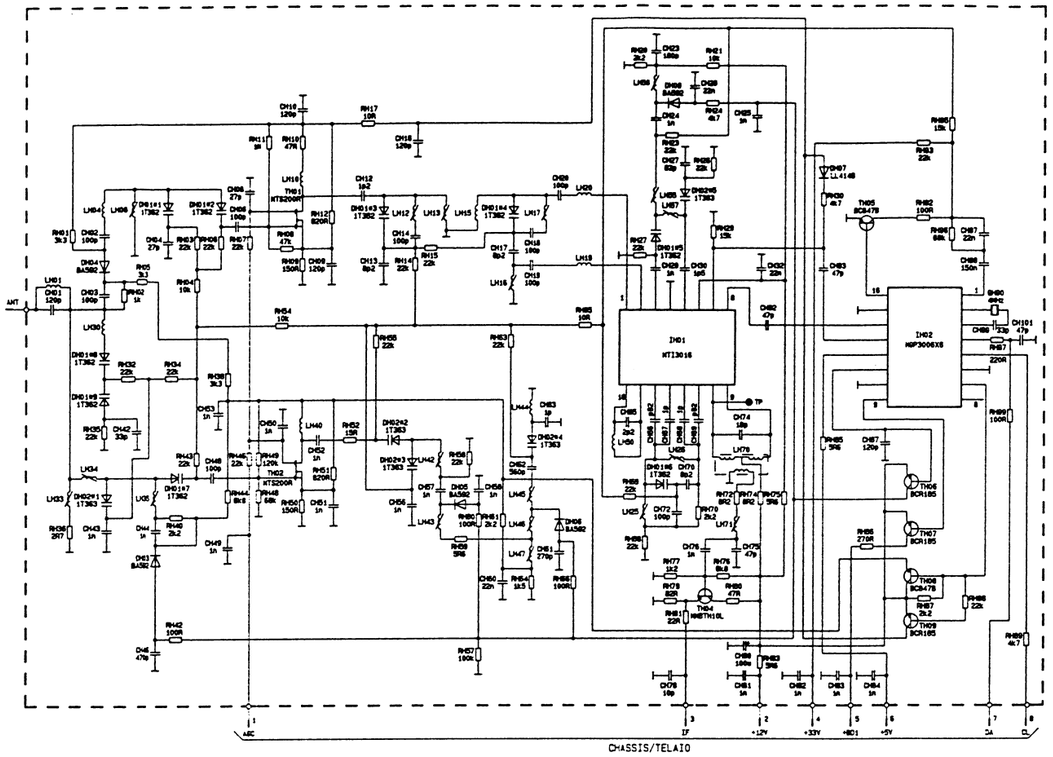

IF Amplifier 2239 · Amplificateur FI · ZF-Verstärker

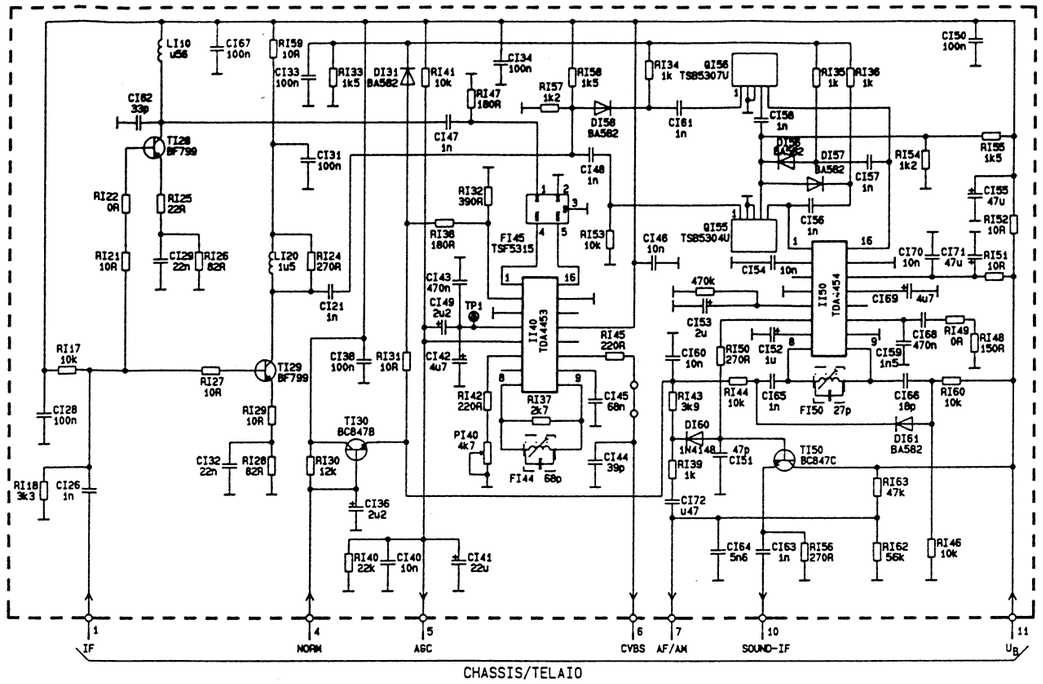

IF Amplifier 2343 · Amplificateur FI · ZF-Verstärker

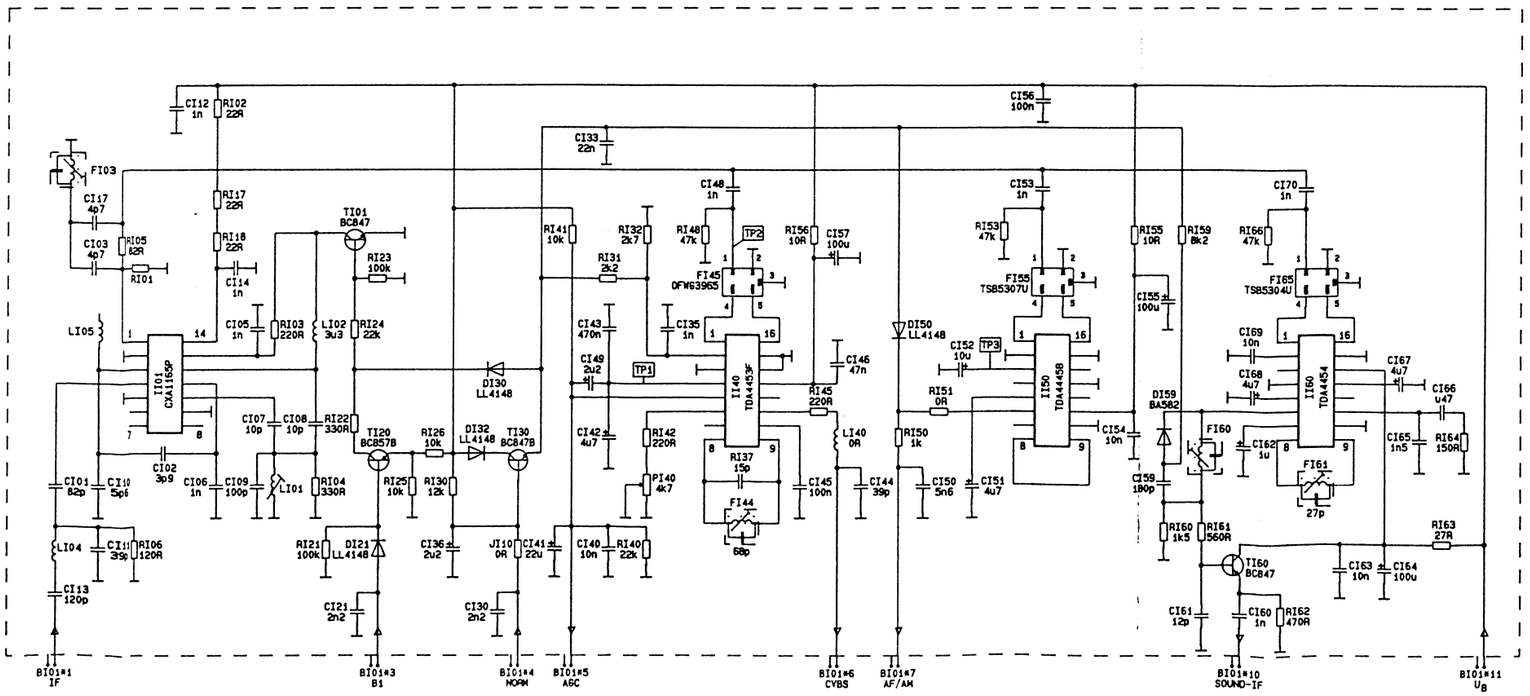

Convergence power supply · Alimentation Convergence · Konvergenz-Netzteil

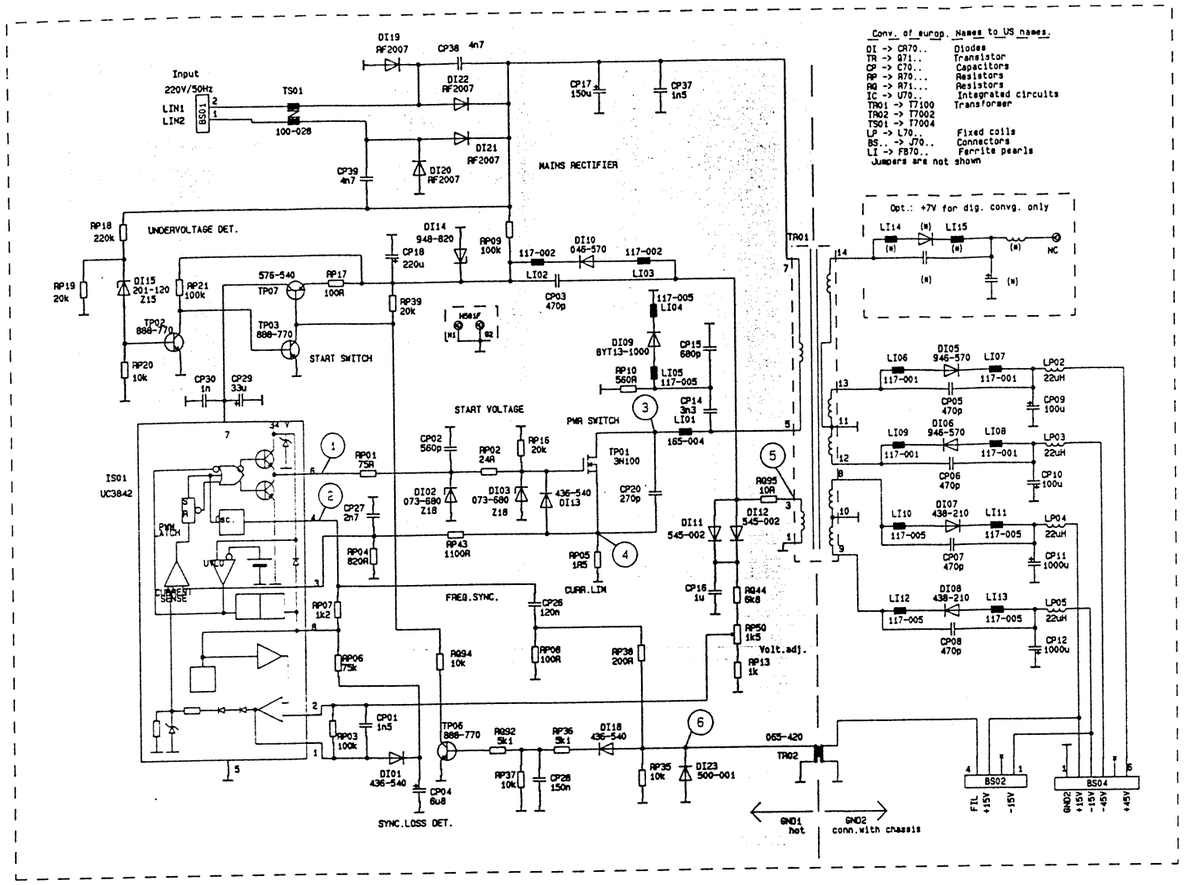

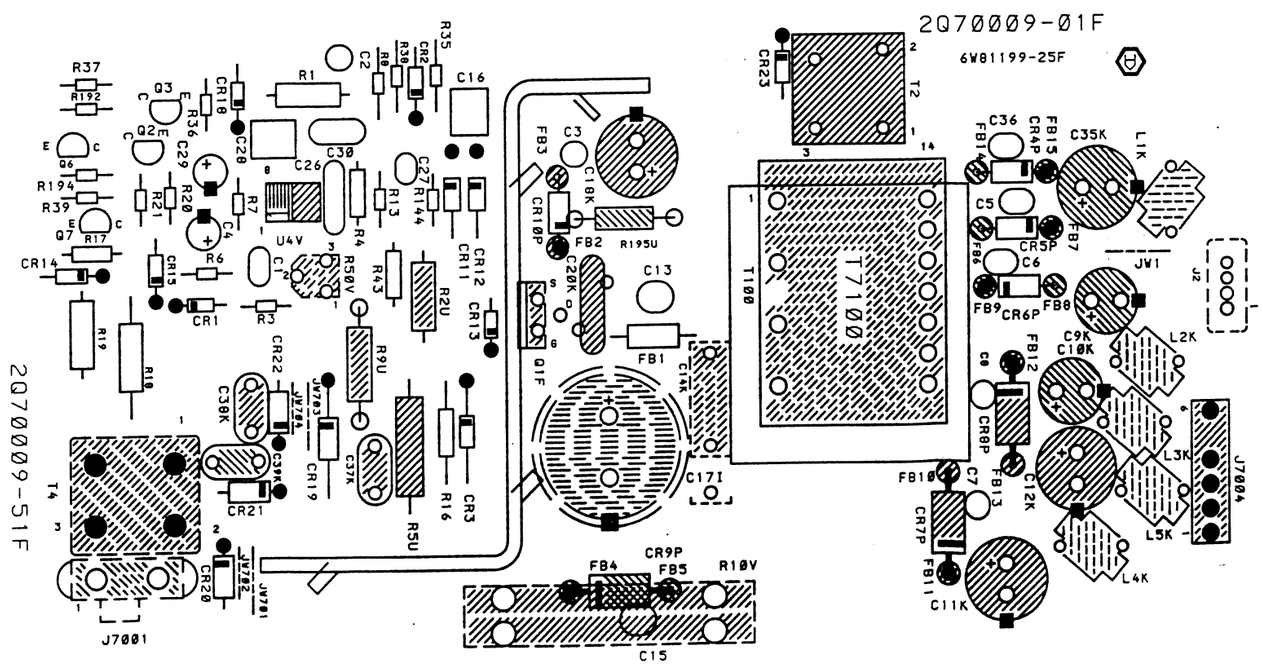

(1)

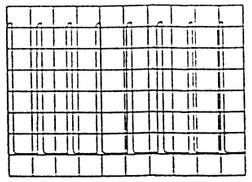

Testpoint: IS01-pin6
50 S, 2 V / div
HOT GROUND on CP 17-(-)
driver signal power switch

(2)

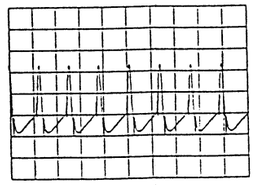

Testpoint: IS01-pin4
50 µS, 1 V / div
HOT GROUND on CP 17-(-)
RT-CT-oscillator of controller IC

(3)

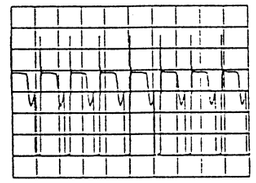

Testpoint: TP01-D
50 µS, 100 V / div
HOT GROUND on CP 17-(-)
signal on power switch

(4)

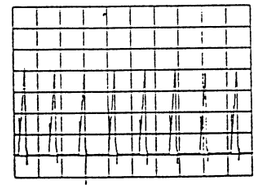

Testpoint: TP01-S
50 µS, 0.5 V / div
HOT GROUND on CP 17-(-)
current voltage on the Source-pin of the powerswitch

(5)

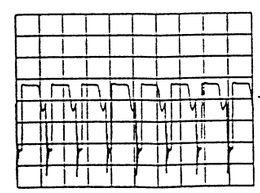

Testpoint: TR01-pin3
50 µS, 20 V / div
HOT GROUND on CP 17-(-)
alimentation of the controller IC and level feed back

(6)

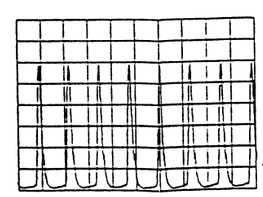

Testpoint: DI23-K
50 µS, 2 V / div
HOT GROUND on CP 17-(-)
Sync. signal on TR02, sec. side

Convergence generator · Gènèrateur de Convergence · Konvergenz-Generator

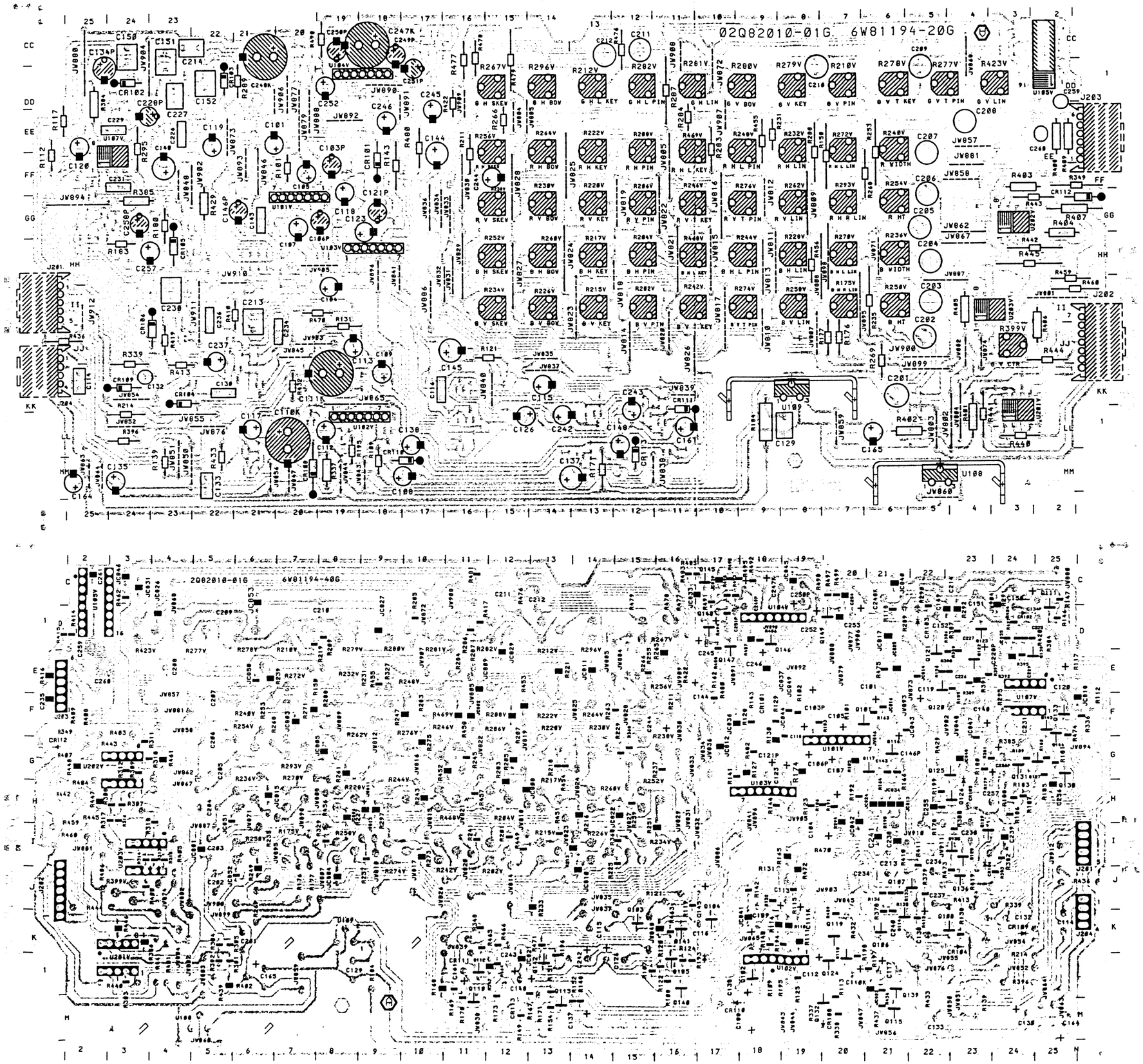

Convergence generator · Gènèrateur de Convergence · Konvergenz-Generator

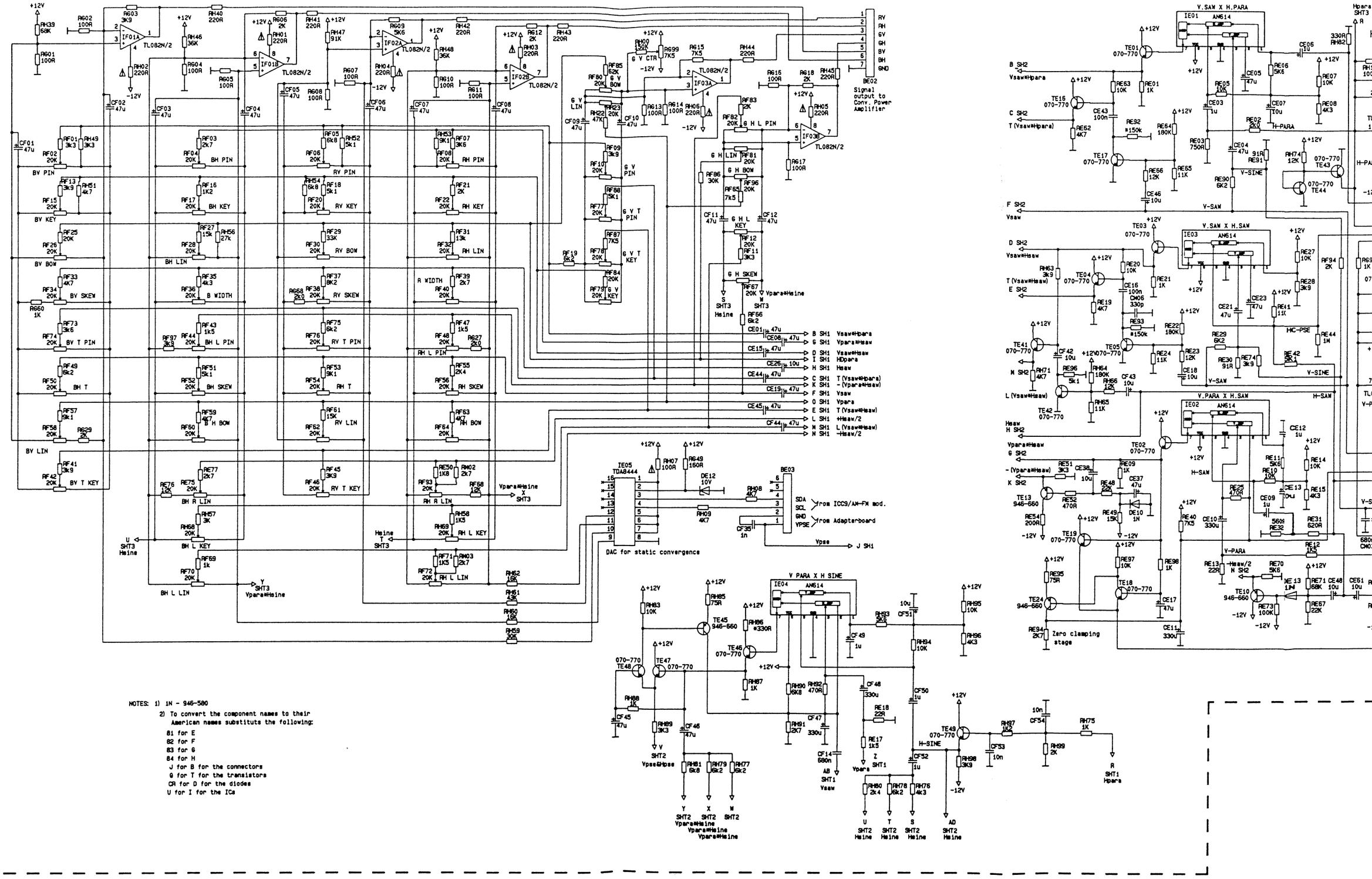

NOTES: 1) 1N - 946-580

2) To convert the component names to their American names substituts the following:

81 for E
82 for F
83 for G
84 for H
J for B for the connectors
Q for T for the transistors
CR for D for the diodes
U for I for the ICs

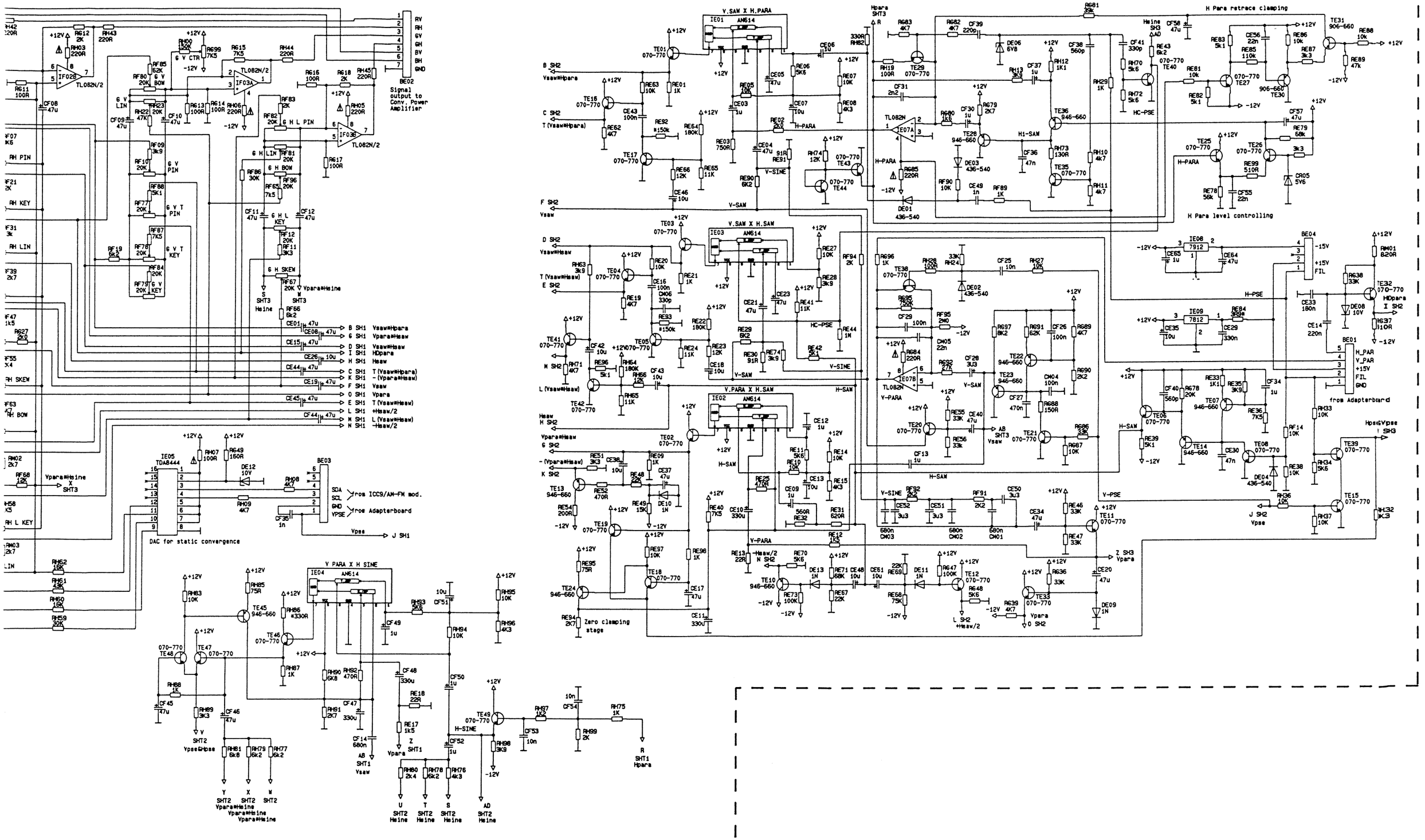
V.SAM X H.PARA
V.SAM X H.SAW
V.PARA X H.SAW
V PARA X H SINE
H Para retrace clamping
H Para level controlling
Signal output to Conv. Power Amplifier
DAC for static convergence
from Adapterboard
from ICC9/AM-FM mod.
from Adapterboard
Zero clamping stage
HC-PSE
H-PSE
V-PSE
H-PARA
V-PARA
V-SAW
H-SAW
V-SINE
H-SINE

Convergence power amplifier · Amplificateur de Convergence · Konvergenz-Verstärker

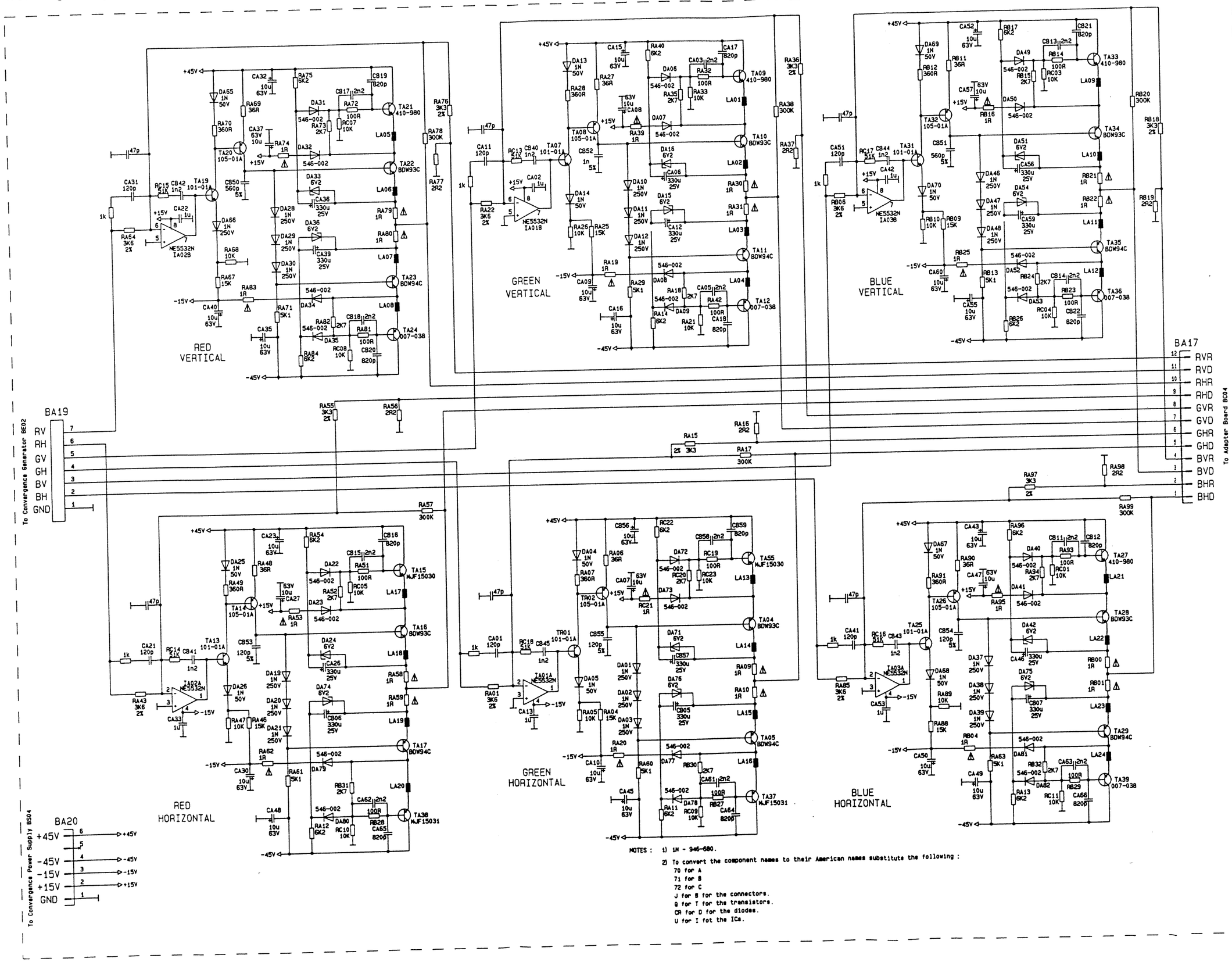

Convergence power amplifier · Amplificateur de Convergence · Konvergenz-Verstärker

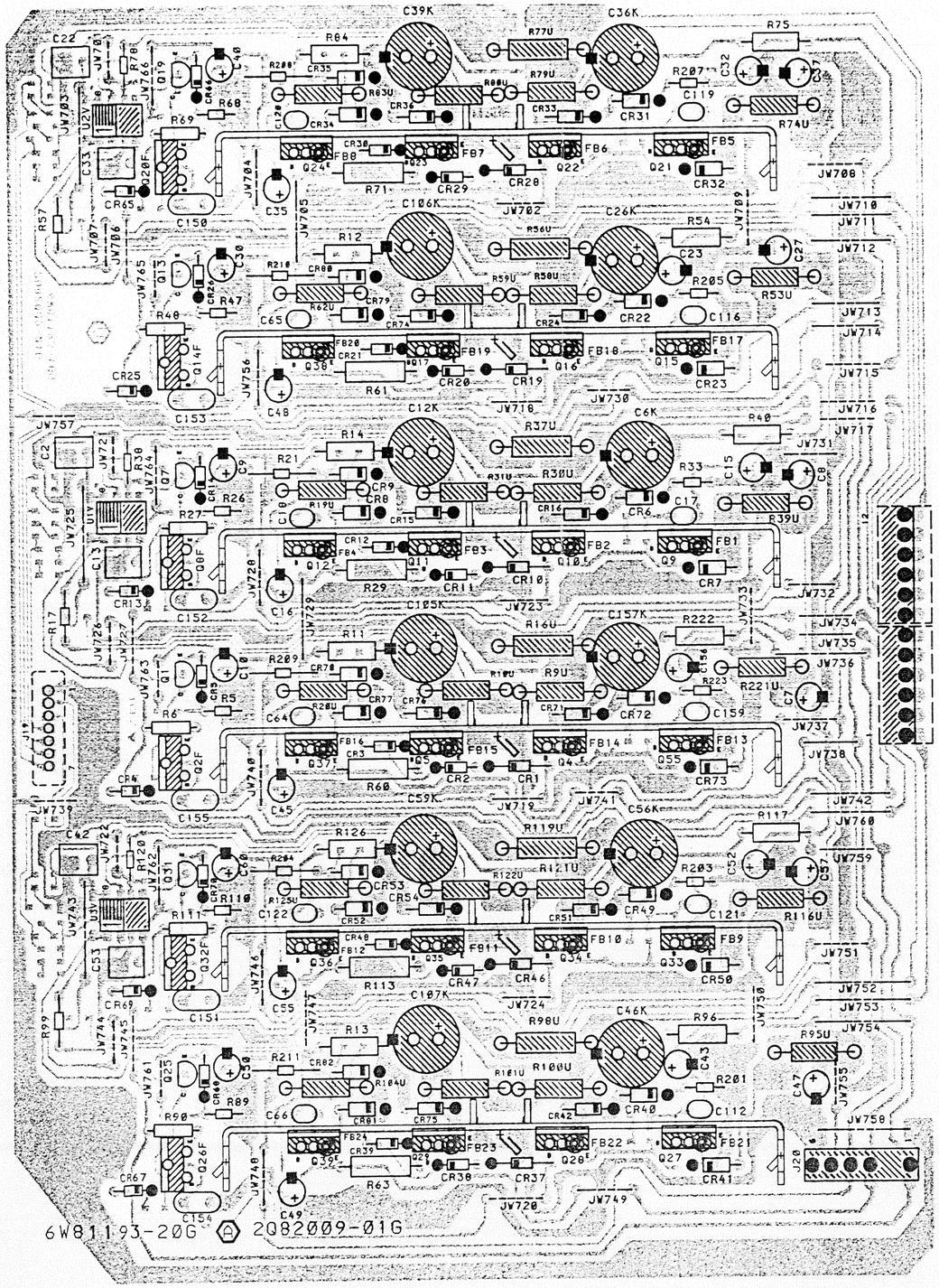

Convergence power amplifier · Amplificateur de Convergence · Konvergenz-Verstärker

Solder side · côté cuivre · Lötseite

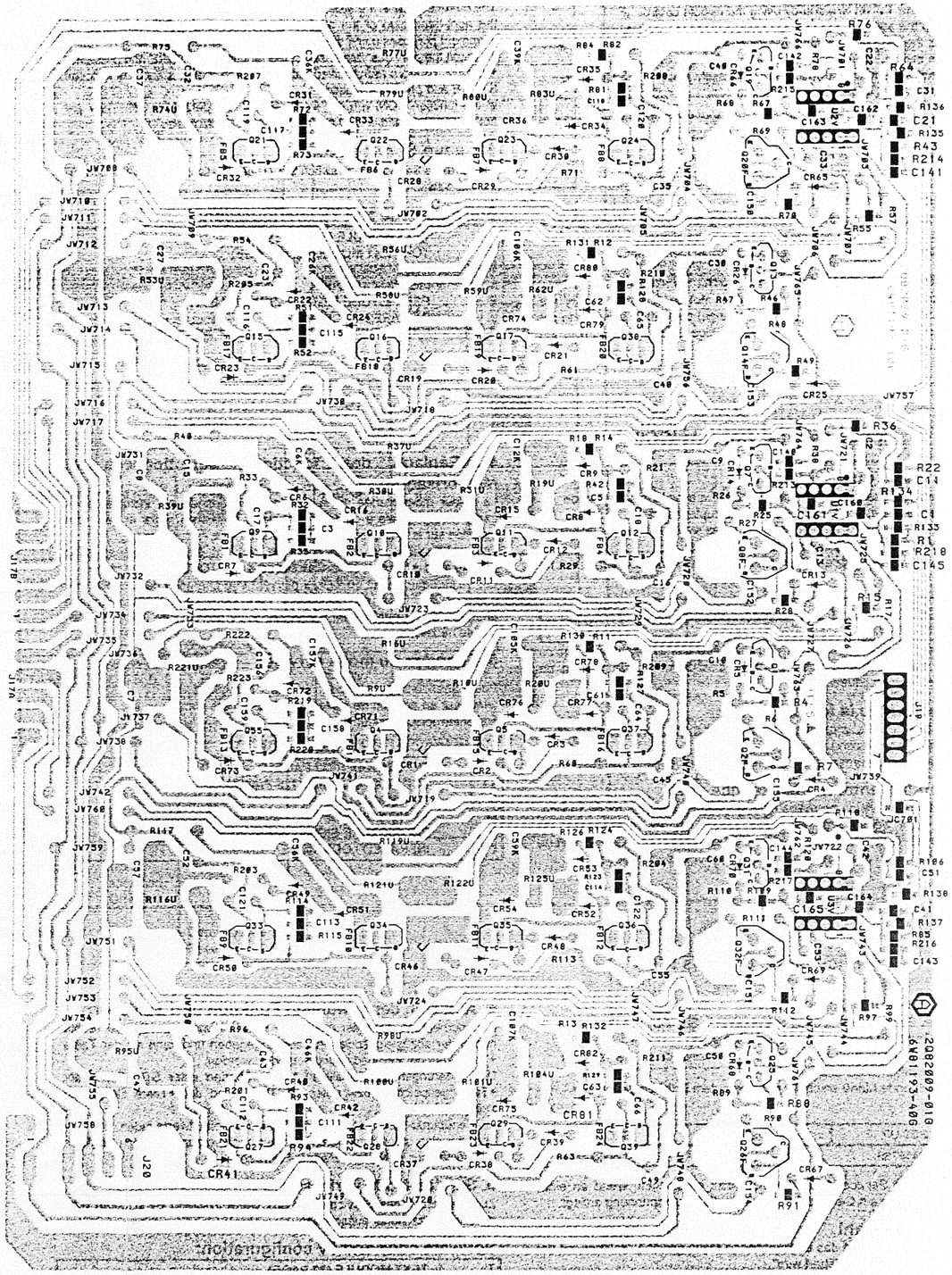

SUB G2 modul · Module SUB G2 · SUB G2 Baustein

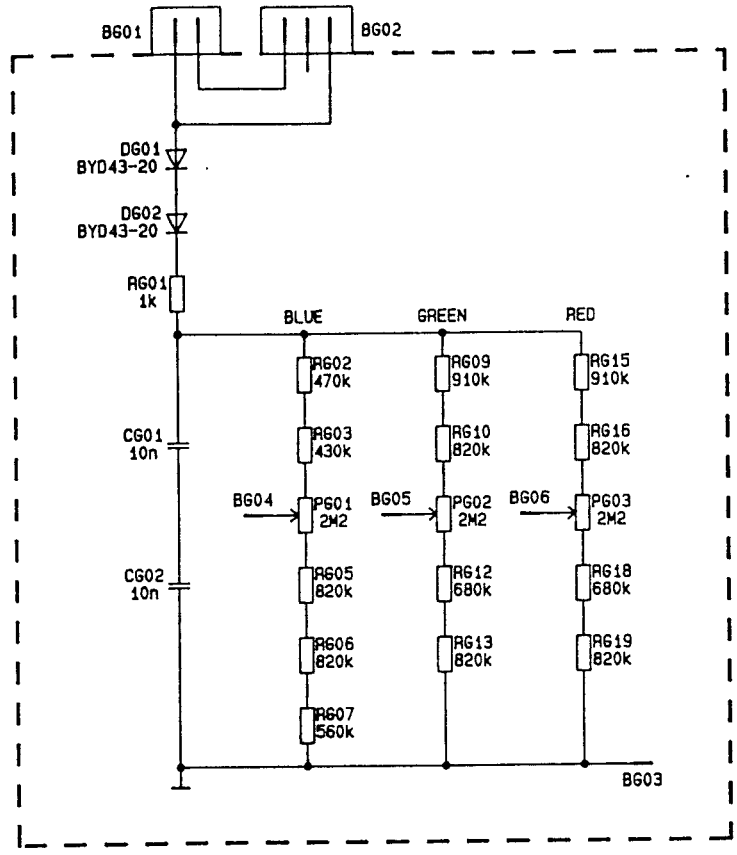

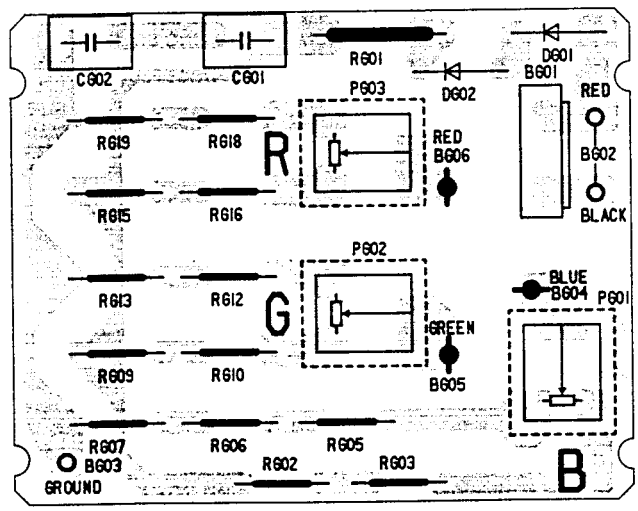

Service-Mode Chassis ICC9

1.Switching on Service Mode

1.1 Switch the TV set to stand-by using the remote control.
1.2 Switch the set off using the main switch.
1.3 Press the blue (VT) button, hold down and switch on the set with the main switch.
1.4 The following menu appears after repeatedly pressing the blue button.

SET-UP	VIDEO	GEOM
xxx 123456789		Configuration

Important: The service mode cannot be switched on if any equipment is activated at the scart socket, i.e. switching voltage is present.

2. Function Selection

The +/- button selects the menu containing the function to be aligned. Pressing the blue button selects the function to be aligned.
With buttons 1-4 you select the number of visible menu lines.

3. Switching between Service- and TV-mode

In Service Mode the normal TV function cannot be operated. If they are required in Service mode (e.g. program change) press the TV button to get into the normal TV mode. By pressing the blue button you return to the Service mode.

4. Alignment of the selected function and storing

The current value of the selected function is given in hexadecimal form on the right-hand side of the alignment position, and can be changed for alignment purposes using the + or - button on the remote control.
To recall the previous values select the function RESTORE and press the + button. To store the modified values of each menu, select the function STORE and press the + button.
In the function ROM you can load the software default values. They are not very exactly and should be used only in special cases.

5. Leave Service-Mode

To leave the Service-Mode switch the TV-set to stand by or switch off with the main switch.

Software code and TV configuration:

T	TEXT MODULE (32 PAGE)
TT	TOP TEXT MODULE (128 PAGE)
N	NICAM MODULE
M	MONO SOUND IF
P	PSI (PICTURE SIGNAL IMPROVEMENT)
I	INFRARED LOCK MODE

Mode service Chassis ICC9

1. Activation du mode service

1.1 Commutez le téléviseur en position de veille avec la télécommande
1.2 Mettez le téléviseur hors circuit par l'interrupteur secteur.
1.3 Tenez la touche bleue enfoncée et mettez simultanément le téléviseur en marche avec l'interrupteur secteur.
1.4 Le menu suivant apparaît après avoir appuyé à nouveau sur la touche bleue

SET-UP	VIDEO	GEOM
xxx 123456789		Configuration

Attention : le mode service ne peut pas être mis en marche lorsqu'un appareil est activé à la prise Euro-AV, c'est-à-dire que la tension de commande est appliquée.

2. Sélection de la fonction

Par les touches +/- vous pouvez choisir le menu correspondant et le "feuilleter" avec la touche bleue.
Les touches 1-4 déterminent le nombre des lignes de menu visibles.

3. Inversion entre modes service et TV

Les fonctions télévision normales ne sont pas utilisables en mode service. Si elles sont nécessaires en mode service (p. ex. changement de programme), la touche (TV) permet de commuter en mode TV. Vous pouvez revenir au mode service en appuyant sur la touche bleue.

4. Réglage des fonctions sélectionnées et mémorisation

La valeur momentanée de la fonction sélectionnée est indiquée sous forme hexadécimale à droite, à côté de la position à régler et peut être modifiée sur la télécommande par la touche + ou - .
Les modifications du menu concerné peuvent être mémorisées sous STORE avec la touche + ou réinitialisées sous RESTORE avec la touche +.
Les valeurs par défaut du logiciel peuvent être chargées dans le point de menu ROM. Elles ne constituent cependant qu'une approximation grossière du réglage restant à effectuer et ne doivent être utilisées qu'en cas de nécessité.

5. Abandon du mode service

Pour abandonner le mode service, commutez le téléviseur en position de veille ou mettez-le hors circuit par l'interrupteur secteur.

Code logiciel et configuration TV :

T	TEXT MODULE (32 PAGE)
TT	TOP TEXT MODULE (128 PAGE)
N	NICAM MODULE
M	MONO SOUND IF
P	PSI (PICTURE SIGNAL IMPROVEMENT)
I	INFRARED LOCK MODE

Service-Mode Chassis ICC9

1.Service-Mode einschalten

1.1 Mit der Fernbedienung das Fernsehgerät in Stand-by schalten.
1.2 Das Gerät mit dem Netzschalter ausschalten.
1.3 Die blaue Taste gedrückt halten und gleichzeitig das Gerät mit dem Netzschalter einschalten.
1.4 Das folgende Menü erscheint nach erneutem Drücken der blauen Taste

SET-UP	VIDEO	GEOM
xxx 123456789		Configuration

Achtung: Der Service-Mode läßt sich nicht einschalten, wenn an einer Euro-AV-Buchse ein Gerät aktiviert ist, d.h. die Schaltspannung anliegt.

2. Funktionswahl

Mit den Tasten +/- wird das entsprechende Menü gewählt, welches mit der blauen Taste "durchgeblättert wird".
Die Tasten 1-4 legen die Anzahl der sichtbaren Menüzeilen fest.

3. Umschalten zwischen Service- und TV-Betrieb

Im Service-Mode sind die normalen Fernsehfunktionen nicht bedienbar. Werden diese im Service-Mode benötigt (z.B. Programmwechsel), kann mit der Taste (TV) in den normalen TV-Betrieb geschaltet werden. Durch Drücken der blauen Taste gelangt man zurück zum Service Mode.

4. Abgleich der gewählten Funktion und Speichern

Der momentane Wert der gewählten Funktion wird hexadezimal rechts neben der abzugleichenden Position angegeben und kann mit der Taste + bzw. - auf der Fernbedienung verändert werden.
Die Änderungen des jeweiligen Menüs können unter STORE mit der +Taste gespeichert, bzw unter RESTORE und der +Taste rückgängig gemacht werden.
Im Menüpunkt ROM kann man die Software-Defaultwerte laden. Sie sind aber nur eine grobe Annäherung an den noch vorzunehmenden Abgleich und sollten nur im Notfall verwendet werden.

5. Service-Mode verlassen

Zum Verlassen des Service-Mode das Gerät in Stand By schalten oder mit dem Netzschalter ausschalten.

Software code and TV configuration:

T	TEXT MODULE (32 PAGE)
TT	TOP TEXT MODULE (128 PAGE)
N	NICAM MODULE
M	MONO SOUND IF
P	PSI (PICTURE SIGNAL IMPROVEMENT)
I	INFRARED LOCK MODE

Example

SET-UP	
STD	BLI B BDLI BD I
INVAR	ON OFF
S-BRIGHT	.....|....
T-CONTR	.....|..
S COLOUR	.....|.....
TEXT LANGUAGE	1 2 3 4
< R >L	.....|.....
STATIC CNV RESET	(+)
STORE	(+)
RESTORE	(+)
ROM	(+)

Example

VIDEO	
R-CUT	06
G-CUT	13
R-DRV	06
G-DRV	19
B-DRV	1C
PEAK	(-/+)
STORE	(+)
RESTORE	(+)
ROM	(+)

Example

GEOM	
VOLT	13
H-VCO	03
V-POS	07
V-AMP	4A
V-LIN	08
H-POS	0C
H-AMP	1F
TRAP	14
EW-1	15
EW-2	08
STORE	(+)
RESTORE	(+)
ROM	(+)

SET-UP		
STD	Standards: B = BG PAL-SECAM L = L SECAM(F), PAL Mirror (CH) D = DKK SECAM I = I PAL (UK / IRELAND)	
INVAR	ON / OFF	No function
S-BRIGHT	(press OMA)	black / schwarz
T-CONTR	AV (no signal, black screen) press OMA	PEAK - 65V Coll. TK03 green
T-LANG.	Video Text Language 1: GB, D, SF, I, F, E, CZ, R 2: PL, D, H, TR, YUG 3: GB, D, SF, I, F, IS, CZ, R 4: RSA, D, DK, TR, YUG	
S-COLOR	PAL Color-Bar Test pattern press OMA	same level Coll. TK03 blue
R> L	Crosstalk Übersprechen	min.
Static CNV Reset		Convergence Reset

VIDEO		
R-CUT G-CUT		grey, grau
R-DRV G-DRV B-DRV		white, weiß
PEAK		

GEOM		
Volt (Usystem)	V DP61 134 V	TV-Keypad (+/- Volume)
H-VCO	Channel 32 no Signal	IV01 Pin 32 15625 Hz ±100Hz
V.-Pos.		
V.-Amp		
V.-Lin		
H.-Pos		
H.-Amp		
Trap.		
EW-1		
EW-2		

Abgleichanweisung · Adjustment procedure

Konvergenz Netzteil Convergence Power Supply	 RV50	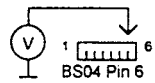	47V ± 0.5V
U G2	G2 Red G2 Green G2 Blue	AV (no Signal, black screen) press OMA (standard values)	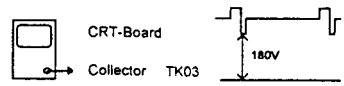
Focus	Focus Red Focus Green Focus Blue	Test pattern press OMA (standard values)	
Adapter board Peak Limiter	 PV03	= max. Test pattern	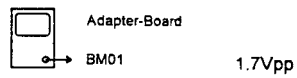
Adapter board Blue Peak Limiter	 PV04	= max. Test pattern	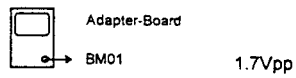

The chassis is isolated from line voltage. The isolation point is in the line section. In order to insure safety as per VDE requirements, the following must be checked after any repairs:

1. Check for air gap and leakage paths! For example, protruding ends of wires passing through the board must be cut off short.
2. Components with an essential safety function ⚠ are to be replaced only with original-equipment parts (see circuit diagram).

Le chassis est séparé du réseau. La séparation est située dans la partie alimentation. Pour assurer la sécurité au regard des normes VDE, après une réparation, il convient de veiller à

1. Prévenir des formations de circuits aériens ou rampants. Par ex. couper court les fils qui dépassent ou les éléments de construction échangés.
2. N'échanger les éléments de sécurité ⚠ que contre des pièces de rechange d'origine (cf. plan de passage du courant).

Das Chassis ist netzgetrennt. Die Trennstelle liegt im Netzteil. Um die VDE-Sicherheit zu gewährleisten, ist nach einer Reparatur sicherzustellen:

1. Auf Luft- und Kriechstrecken achten! Zum Beispiel durchstehende Drähte ausgewechselter Bauelemente kurz abscheiden.
2. Sicherheitsbauteile ⚠ nur gegen Original-Ersatzteile auswechseln (siehe Stromlaufplan).

Geometrie / Konvergenz Abgleich · Geometrie / Convergence adjustment

Abgleich Reihenfolge · Adjustment order : ①,②, ...

Geometrie Abgleich Grün · Green Geometry Adjustment

Blaue und rote Linse abdecken · Cover blue and red lense

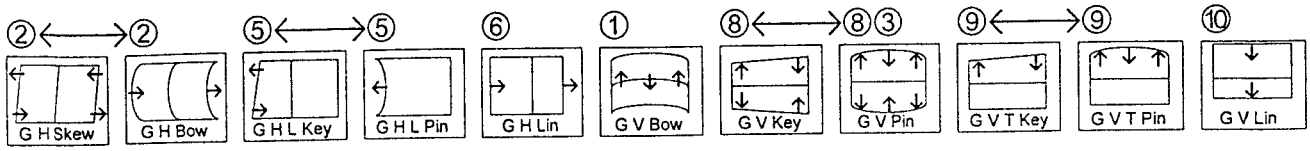

Service Mode Geometrie: ④ - EW1 (right side)
⑦ - H-Amp
⑪ - V-Amp

Konvergenz Abgleich Rot · Red Convergence Adjustment

Blaue Linse abdecken · Cover blue lense

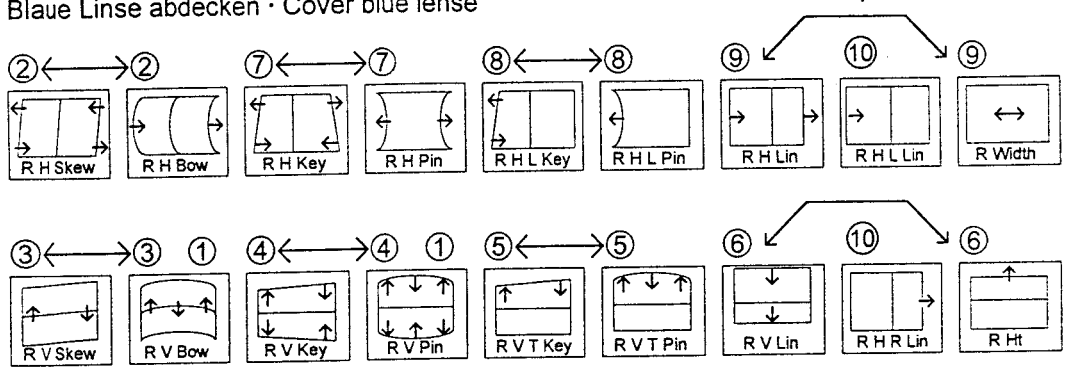

Konvergenz Abgleich Blau · Blue Convergence Adjustment

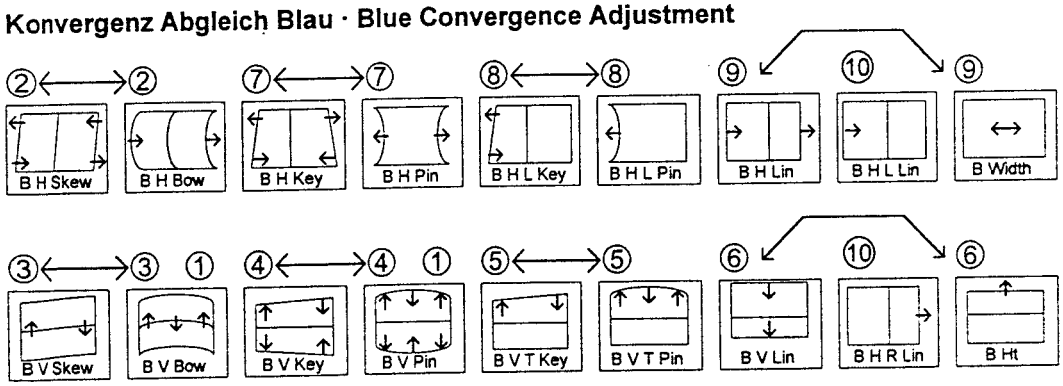

Lage der Einsteller · Location of potentiometer

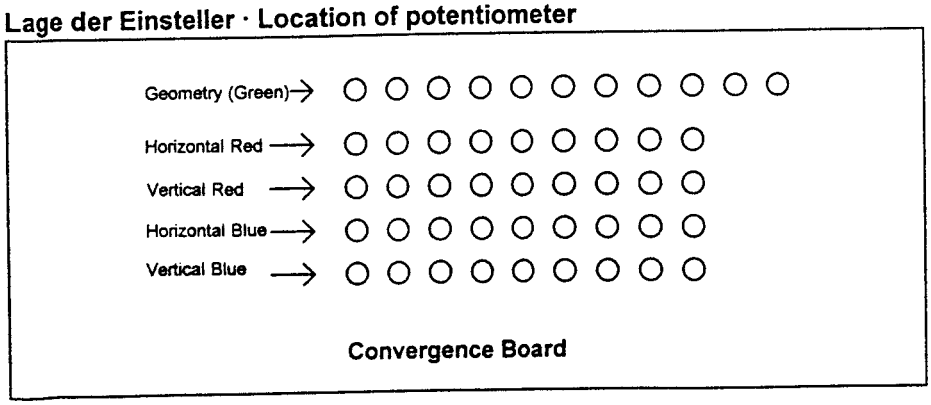

Safety regulations

Service work on television receivers may be carried out only by skilled specialists. The unit should be powered with an isolating transformater when doing so. The safety regulations as per VDE 0680 H are to be observed unconditionally during repairs. Among these are

- The design characteristics of the receiver may not be modified in such a way as to reduce operational safety, examples are covers, cages, mechanically protected cables, air gaps, leakage paths.
- Componends – such as non flammable resistors (NB), fusistors, resistors between metal parts which can be touched and dangerous voltages (such as switch contact sensors), fuses, etc. – should be replaced only with original-equipment parts, they must be installed so that after the repair the unit corresponds to the state in which it left the factory.

⚠ **Replace safety components only with Original spare parts!**

Mesures de Securité

Les interventions de dépannage sur les téléviseurs doivent être effectuées seulement par des techniques competents.

Il est fortement conseillé d'intercaler entre l'appareil et le secteur un transformateur d'isolement.

Les normes de sécurité suivant VDE 0860 H sont à observer strictement.

Les caractéristiques des appareils ne doivent pas être modifiées. (Par exemple: blindage, câbles fixés mécaniquement, positionnement des composants.)

Lors d'un dépannage il faut respecter impérativement les listes d'équivalerice. (Par exemple: résistance fusible, câble secteur, interrupteur, tube cathodique, etc.)

⚠ **Ne remplacer les composants de sécurité que par des composants originaux!**

Sicherheitsvorschriften

Servicearbeiten an Fernsehgeräten dürfen nur von unterwiesenem Fachpersonal ausgeführt werden. Dabei soll das Gerät über einen Trenntransformator betrieben werden.
Die Sicherheitsbestimmungen nach VDE 0860 H sind bei der Reparatur unbedingt zu beachten, u.a.

- dürfen die konstruktiven Merkmale des Gerätes nicht sicherheitsmindernd verändert werden, so z.B. Abdeckungen, mechanisch gesicherte Leitungen, Kriech- und Luftstrecken.
- müssen Einbauteile – wie nichtbrennbare Widerstände (NB), Sicherungswiderstände, Widerstände zwischen berührbaren Metallteilen und berührungsgefährlichen Spannungen (z.B. Schaltkontaktplatten), Sicherungen usw. – den Original-Ersatzteilen entsprechen und wieder fachgerecht (Fabrikationszustand) eingebaut werden.

⚠ **Sicherheitsbauteile nur gegen Original-Ersatzteile auswechseln!**

Diese Angaben und Hinweise sind ausschließlich für den Service des Fachhändlers bestimmt · Änderungen vorbehalten · Sämtliche Urheberrechte an diesen Texten und Zeichnungen stehen uns zu. Nachdrucke, Vervielfältigung – auch auszugsweise – nur mit unserer vorherigen Zustimmung zulässig. Alle Rechte vorbehalten. Questi dati e queste istruziono sono riservati ai tecnici del servizio assistenza · Con riserva di modifiche · These instructions are for service dealers only · Subject to modification

Änderungen vorbehalten · Subject to change · Modifications réservées · Con riserva di modifiche · Reservado derecho de modificacion

Thomson Consumer Electronics GmbH & Co. oHG
– Service –
Göttinger Chaussee 76
30453 Hannover (Germany)

Tocom Nr. 300.412.40 9409 / Dok

Ersatzteile · Spare parts list · Liste de pièces de rechange · Lista parti di ricambio Lista de piezas de recambio

Wichtig: Bei Ersatzteilbestellungen bitte unbedingt die entsprechende Bestellnummer angeben!
N.B.: When demanding Spare Parts it is absolutely necessary to quote the corresponding part number!
Important: Lors d'une commande de pièces de rechange, prière d'indiquer et tout cas le numéro de la pièce!
Importante: Ordinare sempre con il numero correspondenti di codice!
Importante: Pedir siempre los recambios con el numero correspondiente codigo!

Pos.	Art.-Nr. Part No.	Bezeichnung	Part
		MODULE/AUSTAUSCHTEILE:	**EXCHANGE PARTS:**
AMFM9646	102.417.40	AM/FM9646 TON-MODUL	AM/FM9646 PCB SOUND
DVT9002	102.697.70	DVT9002 VIDEOTEXT	DVT9002 PCB TELETEXT
IF2239	349.354.381	IF2239 ZF-VERSTÄRKER	IF2239.01 UNIT IF
MTP4015F	202.576.50	MTP4015F TUNER VP	MTP4015F TUNER
		BAUGRUPPEN(KEIN AUSTAUSCH):	**MODULES:**
ADP RP46	101.628.50	ADP RP46 ADAPTERPLATTE	ADP RP46 ADAPTOR BOARD
CNVAMP	300.425.80	CNV KONVERGENZ-VERSTÄRKERPLATTE	CNV RP46 AMPLIFIER
CNVGEN	300.425.70	CNV KONVERGENZ-GENERATORPLATTE	CNV RP46 GENERATOR
CNVPS	102.401.10	PS CNV RP46 KONVERGENZ-NETZTEIL	PS CNV RP46 POWER SUPPLY
CRT	101.628.80	CRT RP46 BILDROHRANSCHLUSS	CRT RP46 PCB CRT-SOCKET
FCB	102.310.20	CB RP46 CONNECTORBOARD	CB RP46 PCB SOCKETS
IMC62	101.565.70	IMC62 IR-GEBER	IMC62 REMOTE CONTROL
IR RP46	102.306.30	IR RP46 VORVERSTÄRKER, + LAUTSPR.-ANSCHLUSSPLATTE	IR RP46 PRE-AMPLIFIER
KB	102.303.70	KB RP46 BEDIENTEIL	KB RP46 PCB CONTROL UNIT
MIS	102.615.90	MIS RP46 NETZFILTER	MIS RP46 PCB
SUB G2	102.928.40	SUB G2 RP46 LTP	SUB G2 RP46 PCB
		ALLGEMEINE TEILE:	**GENERAL PARTS:**
		FARBBILDRÖHRE:	**COLOUR CATHODE RAY TUBE:**
-	102.851.20	Projectionsröhre,rot RT2G48002-520	Cathode ray tube, red
-	102.851.30	Projectionsröhre,grün GN2G48002-521	Cathode ray tube, green
-	102.851.40	Projectionsröhre,blau BL2G48002-582	Cathode ray tube, blue
-	102.317.80	Leitung mit Stecker, 9polig, 340mm, rot für Projections-Röhre ROT	Cable with socket, 9-pole, 340mm
-	102.317.90	Leitung mit Stecker, 9polig, 340mm, weiß für Projections-Röhre GRÜN	Cable with socket, 9-pole, 340mm
-	102.318.10	Leitung mit Stecker, 9polig, 580mm, violett für Projections-Röhre BLAU	Cable with socket, 9-pole, 580mm
		GEHÄUSETEILE MECHANISCH:	**CABINET PARTS MECHANIC:**
-	102.443.40	Kitbox RP46, kpl.	Kitbox RP46, cpl.
-	102.402.70	Gehäuse, RP46 ET-VP	Cabinet
-	101.804.80	Träger RP46 aus Kitbox	Support RP46 from Kit-Box
-	102.312.50	Abdeckung, LED	LED cover
-	102.352.00	Bedienfeld-Halter, vormontiert RP46	Frontpanel Holder
-	102.382.60	Bildschirm RP46 kpl	Screen cpl.
-	102.645.30	Lautsprechergitter RP46	Speaker grid
-	150.482.40	Spiegel für Rückwand	Mirror for backcover
-	150.482.60	Bildschirm-Riegel	Support Bracket, Lock-Screen Frame
-	150.496.40	Rückwand, RP46	Rear cover
-	150.511.00	Abdeckung,Konvergenz-Platine	Cover convergence
-	250.489.90	Namenszug, NORDMENDE	Name plate, NORDMENDE
-	309.834.184	Halter Netzfilter	Mains filter holder
-	311.479	Abdeckung, Netzfilter	Cover mains filter
		GEHÄUSETEILE ELEKTRISCH:	**CABINET PARTS ELECTRICAL:**
-	101.712.80	8R 15W Lautsprecher	8R 15W Loudspeaker
-	246.174	Netzschalter, Schutzkappe	Mains switch protection cap
-	309.630.066	Netzschalter	Mains switch
FCB		**CB RP46 CONNECTORBOARD**	**CB RP46 PCB SOCKETS**
BZ01	102.307.70	Buchse, Cinch	Cinch jack
BZ02	102.307.80	Buchsenplatte, 3xCinch 1xSVHS	Connector panel
KB		**KB RP46 BEDIENTEIL**	**KB RP46 PCB CONTROL UNIT**
GE01	102.423.10	LUH371GK LED Diode	LUH371GK LED Diode
SE01	249.462	Taktschalter	Tact switch
SE02	249.462	Taktschalter	Tact switch
SE03	249.462	Taktschalter	Tact switch
SE04	249.462	Taktschalter	Tact switch
SE05	249.462	Taktschalter	Tact switch
SE06	249.462	Taktschalter	Tact switch
SE07	249.462	Taktschalter	Tact switch

Pos.	Art.-Nr. Part No.	Bezeichnung	Part
IR		IR RP46 VORVERSTÄRKER, +LAUTSPR.-ANSCHLUSSPLATTE	IR RP46 PRE-AMPLIFIER
BR02	101.324.10	TFMK1330T IC IR-Vorverstärker	TFMK1330T IC
		CHASSISTEILE ELEKTRISCH:	**CHASSIS PARTS ELECTRICAL:**
-	101.101.90	Leitung mit Stecker, 4polig, 500mm vom CHASSIS zum ZOOM	Cable with socket, 4-pole, 500mm
-	101.569.30	Leitung mit Stecker, 7polig, 380mm von Adapterpl. BV04 an Ch. BV01	Cable with socket, 7-pole, 380mm
-	102.326.20	Leitung mit Stecker, 2polig, 660mm, vom Ch. BP03 an Konv.-Netzt.	Cable with socket, 2-pole, 660mm
-	102.326.30	Leitung mit Stecker, 2polig, 400mm, 5mm für Ablenkspule Projectionsrohr	Cable with socket, 2-pole, 400mm
-	102.326.40	Leitung mit Stecker, 2polig, 400mm, 10mm für Ablenkspule Projectionsrohr	Cable with socket, 2-pole, 400mm
-	102.358.90	Leitung mit Stecker 7polig vom Konv.-Verst. J19 zum Konv. Gener. J202	Cable with socket 7-pole
-	103.194.60	Leitung mit Stecker 5polig vom J7004 zum Conv.Power Amp.	Cable with socket 5-pole
-	103.194.70	Leitung mit Stecker 12polig vom J17A/17B zum Adapter Board	Cable with socket 12-pole
-	256.535	Leitung mit Stecker, 12polig, 800mm	Cable with socket, 12-pole, 800mm
-	300.201.30	Leitung mit Stecker, 3polig, 580mm	Cable with socket, 3-pole, 580mm
-	102.467.90	Hochspannungskabel, 40K0V 600MM	High tension cable
-	102.686.50	Netzanschlussleitung, 2250mm	Mains lead
		CHASSISTEILE MECHANISCH:	**CHASSIS PARTS:**
-	100.005.80	Halter PSB	Holder PSB
-	101.210.40	Halter für Kabel/DST	Cable holder
-	101.217.70	Modulhalter, DVT/AMFM	Module holder
-	102.478.20	Abdeckung Netzteil	AC cover
-	309.902.930	Kabelhalter, THT/DST	Cable holder
-	309.951.997	Schutzkappe für CP43/50	Protection cap
-	508.966.20	Dichtung f. Hochspannung	Gasket
-	551.261.00	Klemmstück SW RP46	Guide Wire
		VERPACKUNG:	**PACKING:**
-	103.317.60	Verpackung Set RP46	Packing assy
		SERVICE-UNTERLAGEN:	**SERVICE INFORMATIONS:**
-	103.005.40	Ersatzteilliste, CTV-Chassis ICC95AJ	Spare Parts List
-	103.395.20	Serv.Info RP46	Service information
-	300.383.60	BA RP46	Instruction booklet
		CHASSIS-TEILE	**CHASSIS PARTS**
BA01	239.054	Stiftgehäuse, 12polig, natur UF	12 pin contact housing
BA02	110.807.20	Stiftgehäuse, 15polig, natur UF	15 pin contact housing
BA05	100.075.20	Buchse, Lautsprecher	Speaker jack
BL03	243.597	Stiftleiste, 5polig, UF	Contact strip, 5-pole
BL05	239.031	Stiftleiste, 3polig, blau UF	Contact strip, 3-pole, blue
BR01	309.650.061	Stiftleiste, 3polig, rot UF	Contact strip, 3-pole, red
BR02	260.789	Stiftleiste, 12poligMICS 12	Contact strip, 12-pole, black
BR03	256.713	Stiftleiste, 4polig, schwarz	Contact strip, 4-pole, black
BR05	604.307.75	Stiftgehäuse, 4polig, natur UF	4 pin contact housing, UF
BT04	309.650.091	Stiftleiste, 15polig, natur UF	Contact strip, 15-pole
BV01	509.029.80	Stiftgehäuse, 7polig, rot UF	7 pin contact housing
BV02	239.034	Stiftgehäuse, 3polig, grün	3 pin contact housing, green
BV02	239.040	Stiftgehäuse, 3polig, natur UF	3 pin contact housing
BX01	309.651.034	Buchse, Euro AV (SCART)	Scart socket
BX02	309.651.034	Buchse, Euro AV (SCART)	Scart socket
BX03	243.598	Stiftleiste, 7polig, natur UF	7 pin wafer
BX50	309.650.092	Stiftleiste, 4polig, natur, liegend UF	Contact strip, 4-pole
CL07	207TX3126	0U01F 400V 5% Kondensator	0U01F 400V 5% Capacitor
CL11	704.203.16	4U7F 350V 20% Elko	4U7F 350V 20% E cap
CL12	243.879	330PF 400V 20% Keramik-Kondensator	330PF 400V 20% C cap
CL13	243.879	330PF 400V 20% Keramik-Kondensator	330PF 400V 20% C cap
CL21	201.883.40	16N8F 1K6V 3,5% Filmkondensator	16N8F 1K6V 3,5% Film cap
CL22	102.420.70	30NF 400V 5% Filmkondensator	30NF 400V 5% Film cap
CL23	256.384	8N2F 400V 5% MP-Kondensator	8N2F 400V 5% MPoly cap
CL27	102.420.80	910NF 250V 5% Filmkondensator	910NF 250V 5% Film cap
CL40	100.808.30	1U0F 250V 20% Elko	1U0F 250V 20% E cap
CL42	434.234.00	4U7F 250V 20% Elko	4U7F 250V 20% E cap
CP07	309.442.972	1N5F 1KV Keramik-Kondensator	1N5F 1KV Cap
CP08	100.587.40	4N7F 1KV Keramik-Kondensator	4N7F 1KV Cap
CP09	100.587.40	4N7F 1KV Keramik-Kondensator	4N7F 1KV Cap
CP10	238.266	330PF 400V 20% Keramikkondersator	330PF 400V 20% C cap
CP11	100.993.90	470P0F 2KV Keramik-Kondensator	470P0F 2KV Cap
CP12	100.993.80	150P0F 2KV Keramik-Kondensator	150P0F 2KV Cap

Ersatzteile · Spare parts list · Liste de pièces de rechange · Lista parti di ricambio Lista de piezas de recambio

Wichtig: Bei Ersatzteilbestellungen bitte unbedingt die entsprechende Bestellnummer angeben!
N. B.: When demanding Spare Parts it is absolutely necessary to quote the corresponding part number!
Important: Lors d'une commande de pièces de rechange, prière d'indiquer et tout cas le numéro de la pièce!
Importante: Ordinare sempre con il numero correspondenti di codice!
Importante: Pedir siempre los recambios con el numero correspondiente codigo!

Pos.	Art.-Nr. Part No.	Bezeichnung	Part
CP13	266.245	2N2 1kV 20% Kondensator	2N2F 1KV 20% MPoly cap
CP14	309.418.404	150UF Elko 385V	150UF 385V E cap
CP50	101.106.90	1N5F 400V 20% Keramik-Kondensator	1N5F 400V 20% C cap
CP62	266.247	100PF 1KV 20% Keramik-Kondensator	100PF 1KV 20% C cap
DA09	309.327.108	ZPD39 Z-Diode	ZPD39 Z-Diode
DC01	339.527.177	LL4148 Diode SMD	LL4148 Diode
DF01	339.527.177	LL4148 Diode SMD	LL4148 Diode
DF02	339.527.177	LL4148 Diode SMD	LL4148 Diode
DF07	266.939	ZPD15V Z-Diode	ZPD15V Z-Diode
DF11	464.879	BAV21 Diode	BAV21 Diode
DF30	464.879	BAV21 Diode	BAV21 Diode
DF31	309.325.056	BA157 Diode SSW	BA157 Diode
DF32	339.527.177	LL4148 Diode SMD	LL4148 Diode
DH01	276.644	ZPD33V 0,5W 5% Z-Diode	ZPD33V 0,5W 5% Z-Diode
DL11	309.325.056	BA157 Diode SSW	BA157 Diode
DL12	309.325.149	BY296 Diode	BY296 Diode
DL13	309.325.087	BY297 Diode	BY297 Diode
DL21	239.228	BY228 Diode mit Kühlfahne	BY228 Diode
DL22	266.280	BYW76 Diode	BYW76 Diode
DL28	309.325.056	BA157 Diode SSW	BA157 Diode
DL40	101.550.30	BAV103 SMD Diode	BAV103 SMD Diode
DL60	309.325.927	1N4148 Diode	1N4148 Diode
DL61	273TX0025	1N4001 Diode	1N4001 Diode
DL62	339.527.177	LL4148 Diode SMD	LL4148 Diode
DL63	309.325.056	BA157 Diode SSW	BA157 Diode
DL64	273TX0025	1N4001 Diode	1N4001 Diode
DL65	339.527.177	LL4148 Diode SMD	LL4148 Diode
DL66	273TX0025	1N4001 Diode	1N4001 Diode
DL67	273TX0025	1N4001 Diode	1N4001 Diode
DL68	273TX0025	1N4001 Diode	1N4001 Diode
DL69	273TX0025	1N4001 Diode	1N4001 Diode
DL70	273TX0025	1N4001 Diode	1N4001 Diode
DP02	309.325.163	BY255 Diode	BY255 Diode
DP03	309.325.163	BY255 Diode	BY255 Diode
DP04	309.325.163	BY255 Diode	BY255 Diode
DP05	309.325.163	BY255 Diode	BY255 Diode
DP10	309.325.056	BA157 Diode SSW	BA157 Diode
DP13	490.007.4145	MUR160 Diode	MUR160 Diode
DP17	273TX0025	1N4001 Diode	1N4001 Diode
DP18	273TX0025	1N4001 Diode	1N4001 Diode
DP19	273TX0025	1N4001 Diode	1N4001 Diode
DP23	309.325.056	BA157 Diode SSW	BA157 Diode
DP26	309.325.056	BA157 Diode SSW	BA157 Diode
DP30	339.527.177	LL4148 Diode SMD	LL4148 Diode
DP31	339.527.177	LL4148 Diode SMD	LL4148 Diode
DP34	273TX0025	1N4001 Diode	1N4001 Diode
DP35	339.527.177	LL4148 Diode SMD	LL4148 Diode
DP36	339.527.177	LL4148 Diode SMD	LL4148 Diode
DP41	309.325.927	1N4148 Diode	1N4148 Diode
DP51	309.325.927	1N4148 Diode	1N4148 Diode
DP54	309.325.056	BA157 Diode SSW	BA157 Diode
DP55	339.527.177	LL4148 Diode SMD	LL4148 Diode
DP56	309.327.095	ZPD3,9 Z-Diode	ZPD3,9 Z-Diode
DP57	266.939	ZPD15V Z-Diode	ZPD15V Z-Diode
DP61	266.469	BY399 Diode	BY399 Diode
DP63	339.527.063	BY396 Diode	BY396 Diode
DP65	309.327.150	ZPD22 Z-Diode	ZPD22 Z-Diode
DP66	339.527.177	LL4148 Diode SMD	LL4148 Diode
DP67	339.527.177	LL4148 Diode SMD	LL4148 Diode
DP68	339.529.794	ZPD3,3 Z-Diode	ZPD3,3 Z-Diode
DP72	309.327.145	ZPY82 Z-Diode	ZPY82 Z-Diode
DP73	339.527.063	BY396 Diode	BY396 Diode
DP76	339.527.177	LL4148 Diode SMD	LL4148 Diode
DP77	339.527.177	LL4148 Diode SMD	LL4148 Diode
DP79	339.527.177	LL4148 Diode SMD	LL4148 Diode
DP80	309.325.927	1N4148 Diode	1N4148 Diode
DP81	339.527.177	LL4148 Diode SMD	LL4148 Diode
DP82	266.534	BY397 Diode	BY397 Diode
DP83	339.527.177	LL4148 Diode SMD	LL4148 Diode
DP84	273TX0025	1N4001 Diode	1N4001 Diode
DP87	339.527.177	LL4148 Diode SMD	LL4148 Diode
DP88	339.527.177	LL4148 Diode SMD	LL4148 Diode
DR27	309.327.124	ZPD2,7, Z-Diode	ZPD2,7, Z-Diode
DR42	339.527.177	LL4148 Diode SMD	LL4148 Diode
DR84	339.527.177	LL4148 Diode SMD	LL4148 Diode
DV01	273TX0025	1N4001 Diode	1N4001 Diode
DV03	309.325.927	1N4148 Diode	1N4148 Diode
DV26	339.527.177	LL4148 Diode SMD	LL4148 Diode
DV31	339.527.177	LL4148 Diode SMD	LL4148 Diode
DV32	256.417	BZX55C6V8 0,5W Z-Diode	BZX55C6V8 0,5W Z-Diode
DV34	339.527.177	LL4148 Diode SMD	LL4148 Diode
DX01	339.527.177	LL4148 Diode SMD	LL4148 Diode
DX03	339.527.177	LL4148 Diode SMD	LL4148 Diode
IA01	100.080.60	TDA2616 IC	TDA2616 IC
IA01	261.825	Montageclip 1	Clip 1

Pos.	Art.-Nr. Part No.	Bezeichnung	Part
IC01	100.078.80	STV2151AF IC	STV2151AF IC
IC02	101.128.60	TDA4671 IC	TDA4671 IC
IF01	252.593	Silikonscheibe	Silicon plate
IF01	309.368.686	TDA8172 IC	TDA8172 IC
IF01	703.966.00	Montageclip	Clip
IP01	309.368.549	TEA2261 IC	TEA2261 IC
IP02	704.014.02	AN7809/MC7809 IC	AN7809/MC7809 IC
IP03	704.014.02	AN7809/MC7809 IC	AN7809/MC7809 IC
IR01	102.051.50	ST92T93J7 OPT IC prog. o. S.	ST92T93J7 OPT IC
IR01	300.386.10	ST92T93J7 OPT IC prog. m. S.	ST92T93J7 OPT IC
IR01	309.689.966	IC-Fassung, 42polig	IC socket, 42pole
IR02	243.022	IC-Fassung 8polig	IC socket 8pole
IR02	490.008.0379	X24C04 IC	X24C04 IC
IV01	110.391.62	STV2160SAF IC	STV2160SAF IC
IX01	309.368.217	MC14052BCP IC	MC14052BCP IC
LC01	339.349.708	10UH Drossel	10UH Choke coil
LC03	246.995	4U7H 10% Drossel	4U7H 10% Choke coil
LH02	100.940.40	5M5HZ 7X7 Filter	5M5HZ 7X7 Filter
LH03	246.995	4U7H 10% Drossel	4U7H 10% Choke coil
LH04	309.250.001	27UH 5% Drossel	27UH 5% Choke coil
LL05	101.763.70	Diodensplit-Trafo, C89 (RP46)	Diode split transformer
LL05A	309.903.836	Clip, Kunststoff für Zeilentrafo	Clip, plastic for FBT
LL08	102.615.70	470UH Kombi-Spule	Combination coil
LL10	339.349.708	10UH Drossel	10UH Choke coil
LL23	309.249.314	48U5H Spule	48U5H Choke coil
LL26	508.732.54	30U5H Spule, H-Linearität	30U5H H-Linearity coil
LL30	309.250.006	23UH 4% Drossel	23UH 4% Choke coil
LL61	473.229.00	95UH 4% Drossel	95UH 4% Choke coil
LL63	246.773	2U2H Heiz-Drossel	2U2H 10% Choke coil
LP10	102.039.40	Trafo, Schaltnetzteil, SMT7 (G5160-02)	Switched mode power transforme
LP24	246.773	2U2H Heiz-Drossel	2U2H 10% Choke coil
LP44	309.309.989	Treibertransformator	Driver transformer
LR01	266.408	10UH Drossel	10UH Choke coil
LR71	339.349.710	4U7H Drossel	4U7H Choke coil
LR73	339.349.710	4U7H Drossel	4U7H Choke coil
LR75	339.349.710	4U7H Drossel	4U7H Choke coil
LR77	339.349.710	4U7H Drossel	4U7H Choke coil
QC01	100.877.10	4M433619HZ Quarz	4M433619HZ Crystal
QR01	101.191.40	22M0HZ Quarz	22M0HZ Crystal
RA01	100.379.00	8R2 0,5W 5% Sicherheitswiderstand	8R2 0,5W 5% Fusible resistor
RA03	100.379.00	8R2 0,5W 5% Sicherheitswiderstand	8R2 0,5W 5% Fusible resistor
RC20	339.537.716	10R 0,3W 5% Sicherheitswiderstand	10R 0,3W 5% Fusible resistor
RC23	339.537.716	10R 0,3W 5% Sicherheitswiderstand	10R 0,3W 5% Fusible resistor
RC24	339.537.716	10R 0,3W 5% Sicherheitswiderstand	10R 0,3W 5% Fusible resistor
RC25	339.537.716	10R 0,3W 5% Sicherheitswiderstand	10R 0,3W 5% Fusible resistor
RC33	339.537.717	1R 0,3W 5% Sicherheitswiderstand	1R 0,3W 5% Fusible resistor
RF11	309.580.973	1R5 0,5W 5% Sicherheitswiderstand	1R5 0,5W 5% Fusible resistor
RF12	309.530.698	1R 0,7W 5% Metalloxydwiderstand	1R 0,7W 5% Metal oxide resistor
RF15	108.833.00	10R 0,5W 5% Sicherheitswiderstand	10R 0,5W 5% Fusible resistor
RF20	102.337.20	220R 0,7W 1% Metallfilmwiderstand	220R 0,7W 1% Metal film resistor
RF21	309.580.973	1R5 0,5W 5% Sicherheitswiderstand	1R5 0,5W 5% Fusible resistor
RH12	309.580.955	22R 0,3W 5% Sicherheitswiderstand	22R 0,3W 5% Fusible resistor
RH13	100.379.00	8R2 0,5W 5% Sicherheitswiderstand	8R2 0,5W 5% Fusible resistor
RL03	309.580.974	0R1 0,4W 10% Sicherheitswiderstand	0R1 0,4W 10% Fusible resistor
RL09	102.244.10	57K6R 0,7W 1% Metallfilmwiderstand	57K6R 0,7W 1% Metal film resisto
RL11	309.580.969	15R 0,5W 5% Sicherheitswiderstand	15R 0,5W 5% Fusible resistor
RL12	410.369.09	56K2R 0,4W 1% Metallfilmwiderstand	56K2R 0,4W 1% Metal film resisto
RL13	413.070.09	68K1R 0,4W 1% Metallfilmwiderstand	68K1R 0,4W 1% Metal film resisto
RL14	490.007.4161	68KR 2W 5% Metalloxydwiderstand	68KR 2W 5% Metal oxide resistor
RL23	309.556.280	22R 3W 5% Drahtwiderstand	22R 3W 5% Wire resistor
RL26	309.580.952	1KR 0,5W 10% Sicherheitswiderstand	1KR 0,5W 10% Fusible resistor
RL30	309.530.724	18KR 0,7W 10% Sicherheitswiderstand NB	18KR 0,7W 10% Fusible resistor
RL45	411.198.02	3R3 0,35W 5% Sicherheitswiderstand	3R3 0,35W 5% Fusible resistor
RL50	309.580.974	0R1 0,4W 10% Sicherheitswiderstand	0R1 0,4W 10% Fusible resistor
RP07	309.537.650	39K 4W 10% Metalloxidwiderstand	39K 4W 10% Metal oxide resistor
RP10	243.798	0R33 0,4W 10% Sicherheitswiderstand	0R33 0,4W 10% Fusible resistor
RP13	100.094.20	270R 10W 10% Drahtwiderstand	270R 10W 10% Wire resistor
RP41	309.556.273	18R 3W 5% Drahtwiderstand	18R 3W 5% Wire resistor
RP50	406.517	10MR 0,7W 5% Schichtwiderstand	10MR 0,7W 5% Film resistor
RP69	101.513.30	0R27 1,5W 5% Metalloxidwiderstand	0R27 1,5W 5% Oxide metal resisto
RR01	239.307	0R68 0,3W 5% Sicherheitswiderstand	0R68 0,3W 5% Fusible resistor
RV01	339.537.716	10R 0,3W 5% Sicherheitswiderstand	10R 0,3W 5% Fusible resistor
RV32	413.443.01	4K75 0,25W 1% Metallfilmwiderstand	4K75 0,25W 1% Metal film resistor

Ersatzteile · Spare parts list · Liste de pièces de rechange · Lista parti di ricambio Lista de piezas de recambio

Wichtig: Bei Ersatzteilbestellungen bitte unbedingt die entsprechende Bestellnummer angeben!
N. B.: When demanding Spare Parts it is absolutely necessary to quote the corresponding part number!
Important: Lors d'une commande de pièces de rechange, prière d'indiquer et tout cas le numéro de la pièce!
Importante: Ordinare sempre con il numero correspondenti di codice!
Importante: Pedir siempre los recambios con el numero correspondiente codigo!

Pos.	Art.-Nr. Part No.	Bezeichnung	Part
RX24	411.174.01	475R 0,4W 1% Metallfilmwiderstand	475R 0,4W 1% Metal film resistor
RX25	412.839.01	82R5 0,4W 1% Metallfilmwiderstand	82R5 0,4W 1% Metal film resistor
RX33	339.537.716	10R 0,3W 5% Sicherheitswiderstand	10R 0,3W 5% Fusible resistor
RX48	339.537.716	10R 0,3W 5% Sicherheitswiderstand	10R 0,3W 5% Fusible resistor
RX54	412.433.01	150K 0,4W 1% Metallfilmwiderstand	150K 0,4W 1% Metal film resistor
RX91	339.537.716	10R 0,3W 5% Sicherheitswiderstand	10R 0,3W 5% Fusible resistor
RX95	339.537.716	10R 0,3W 5% Sicherheitswiderstand	10R 0,3W 5% Fusible resistor
TA01	261.825	Montageclip 1	Clip 1
TA01	309.001.351	BD242 Transistor	BD242 Transistor
TA02	339.555.241	BC848B Transistor SMD	BC848B Transistor
TA20	339.555.241	BC848B Transistor SMD	BC848B Transistor
TC01	309.001.246	BC368 Transistor	BC368 Transistor
TC02	339.555.241	BC848B Transistor SMD	BC848B Transistor
TC03	249.250	BC858B Transistor SMD	BC858B Transistor
TC04	339.555.241	BC848B Transistor SMD	BC848B Transistor
TH01	339.555.241	BC848B Transistor SMD	BC848B Transistor
TH03	249.250	BC858B Transistor SMD	BC858B Transistor
TH04	249.250	BC858B Transistor SMD	BC858B Transistor
TH05	339.555.241	BC848B Transistor SMD	BC848B Transistor
TL19	261.825	Montageclip 1	Clip 1
TL19	309.001.371	BUH517 Transistor	BUH517 Transistor
TL40	261.827	Montageclip	Clip
TL40	450.433.00	BD681 Transistor	BD681 Transistor
TL50	252.593	Silikonscheibe	Silicon plate
TL50	261.827	Montageclip	Clip
TL50	309.368.470	UA7805CSP/MC7805 IC	UA7805CSP IC
TL60	339.555.241	BC848B Transistor SMD	BC848B Transistor
TL61	101.176.70	2SC2655Y Transistor	2SC2655Y Transistor
TL62	242.866	2SA1020Y Transistor	2SA1020Y Transistor
TL63	339.555.241	BC848B Transistor SMD	BC848B Transistor
TL64	249.250	BC858B Transistor SMD	BC858B Transistor
TL65	273.209	BC327-40 Transistor	BC327-40 Transistor
TP10	261.825	Montageclip 1	Clip 1
TP10	309.001.390	BUH713 Transistor	BUH713 Transistor
TP34	339.555.241	BC848B Transistor SMD	BC848B Transistor

Pos.	Art.-Nr. Part No.	Bezeichnung	Part
TP52	339.555.241	BC848B Transistor SMD	BC848B Transistor
TP54	463.077	BF422 Transistor	BF422 Transistor
TP66	249.250	BC858B Transistor SMD	BC858B Transistor
TP67	339.555.241	BC848B Transistor SMD	BC848B Transistor
TP69	339.555.241	BC848B Transistor SMD	BC848B Transistor
TP76	463.077	BF422 Transistor	BF422 Transistor
TP77	339.555.241	BC848B Transistor SMD	BC848B Transistor
TP78	339.555.241	BC848B Transistor SMD	BC848B Transistor
TR22	339.555.241	BC848B Transistor SMD	BC848B Transistor
TR27	339.555.241	BC848B Transistor SMD	BC848B Transistor
TR28	249.250	BC858B Transistor SMD	BC858B Transistor
TR42	339.555.241	BC848B Transistor SMD	BC848B Transistor
TR80	309.001.246	BC368 Transistor	BC368 Transistor
TR81	249.250	BC858B Transistor SMD	BC858B Transistor
TR85	339.555.241	BC848B Transistor SMD	BC848B Transistor
TR87	249.250	BC858B Transistor SMD	BC858B Transistor
TR90	339.555.241	BC848B Transistor SMD	BC848B Transistor
TV06	339.556.787	BC337-40 Transistor	BC337-40 Transistor
TV71	249.250	BC858B Transistor SMD	BC858B Transistor
TV76	249.250	BC858B Transistor SMD	BC858B Transistor
TV81	249.250	BC858B Transistor SMD	BC858B Transistor
TX03	339.555.241	BC848B Transistor SMD	BC848B Transistor
TX04	249.250	BC858B Transistor SMD	BC858B Transistor
TX05	339.556.222	BC547B Transistor	BC547B Transistor
TX06	339.556.222	BC547B Transistor	BC547B Transistor
TX07	339.555.241	BC848B Transistor SMD	BC848B Transistor
TX08	249.250	BC858B Transistor SMD	BC858B Transistor
TX09	249.250	BC858B Transistor SMD	BC858B Transistor
TX10	249.250	BC858B Transistor SMD	BC858B Transistor
TX11	249.250	BC858B Transistor SMD	BC858B Transistor
TX12	249.250	BC858B Transistor SMD	BC858B Transistor
TX13	249.250	BC858B Transistor SMD	BC858B Transistor
TX14	339.555.241	BC848B Transistor SMD	BC848B Transistor
TX15	339.555.241	BC848B Transistor SMD	BC848B Transistor
TX16	249.250	BC858B Transistor SMD	BC858B Transistor
TX17	249.250	BC858B Transistor SMD	BC858B Transistor